TREVI BENNE WORK BOOK

DEMOLITION | RECYCLING | FORESTRY

TREVI BENNE, THE COMPANY

Trevi Benne Spa is a global leading company in demolition, recycling, earthmoving, mining and forestry industry. Established in 1992, is an ISO 9001 and 45001 certified company (quality and safety at work), operates in over 50 different countries with a professional dealer network providing customized products with undisputed performance and a reliable and timely after-sales service.

TREVI BENNE, L'AZIENDA

Trevi Benne Spa è un'azienda leader a livello mondiale nell'industria della demolizione, riciclaggio, movimento terra, mineraria e forestale. Fondata nel 1992, è un'azienda certificata ISO 9001 e 45001 (qualità e sicurezza sul lavoro), opera in oltre 50 diversi paesi con una rete professionale di distributori, fornendo prodotti personalizzati con performance indiscusse e un servizio di postvendita affidabile e tempestivo.

TREVI BENNE, L'ENTREPRISE

Trevi Benne Spa est une entreprise leader au niveau mondial dans les secteurs démolition, recyclage, terrassement, minière et forestier. Fondée en 1992, opère dans plus de 50 pays différents avec un réseau professionnel de distributeurs, est une entreprise certifiée ISO 9001 et 45001 (qualité et sécurité au travail) en fournissant des produits personnalisés avec des performances incontestables et un service après-vente fiable et rapide.

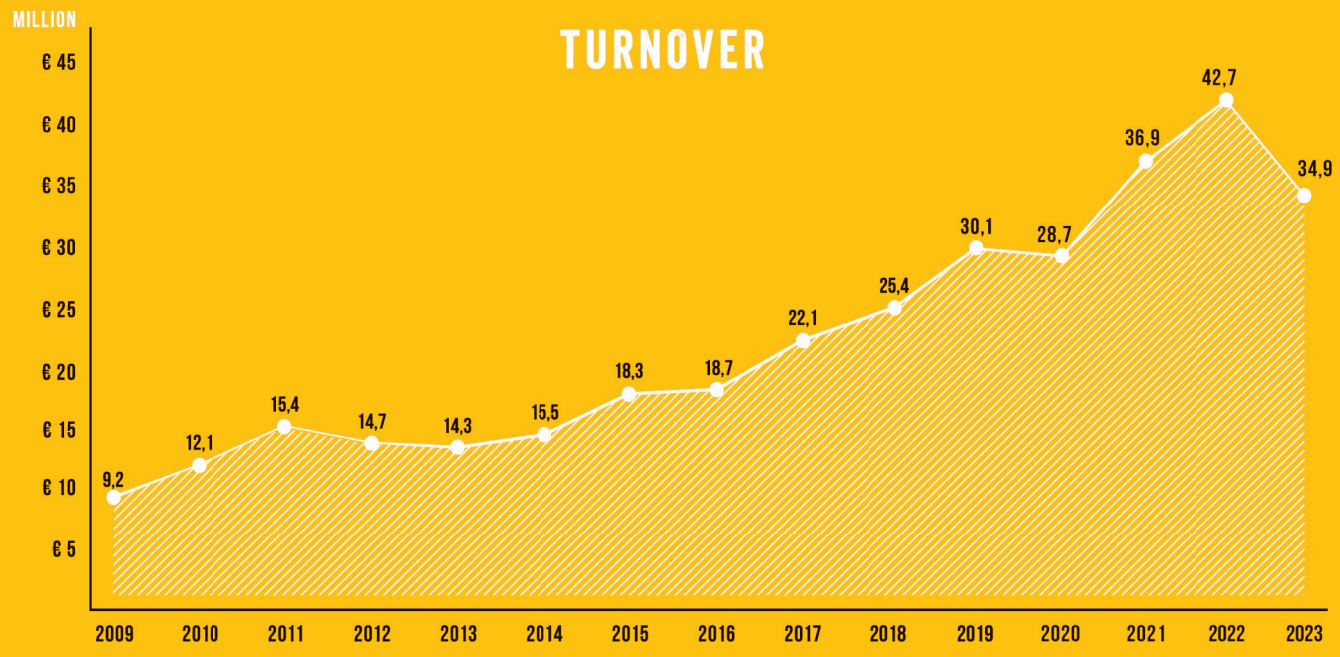

95 EMPLOYEES AND AGENTS

108 DEALERS IN **52** COUNTRIES

4.900 TONS OF SHEET METAL / STEEL USED IN A YEAR

30.000 M² COMMERCIAL AND PRODUCTION PREMISES

>5.800 BUCKETS AND ATTACHMENTS PRODUCED PER YEAR

>1.200 CRUSHERS PRODUCED PER YEAR

A WINNING DNA

2018

HC 250: the biggest crusher ever!
27.500 kg.

La pinza più grande di sempre!
Le plus grand pince de tous les temps!

1994

Design and patenting of the first BVR Screening Bucket

Creazione e brevetto della prima Benna Vagliatrice BVR
Construction et licence du premier Godet Crible BVR

2001

First Universal Processor MF 60
6.080 kg.

Primo Multi Funzione MF 60
Premier Broyeur Universel MF 60

2003

FR 100 and HC 100. The first demolition equipment exceeding 10 t. operating weight

Frantumatore FR 100 (11.900 kg) e Pinza HC 100 (10.900 kg)
Premier Broyeur FR 100 et Pince HC 100

2003

First Marilyn Scrap Shear CS 100R
12.450 kg.

Prima Cesoia Marilyn CS 100R
Premier Cisaille Marilyn CS 100R

2008

The first FR 200 Pulverizer exceeding 20 t. operating weight

Primo Frantumatore FR 200 (20.580 kg.)
Premier Broyeur FR 200

2014

First Marilyn Scrap Shear CS 160RS
16.700 kg.

Prima Cesoia Marilyn CS 160RS
Premier Cisaille Marilyn CS 160RS

DAL PROGETTO AL PRODOTTO
DU PROJET AU PRODUIT

R & D

RICERCA E SVILUPPO
RECHERCHE ET DEVELOPPEMENT

01

DESIGN

PROGETTAZIONE
PROJECTATION

02

CUTTING

TAGLIO
DECOUPE

03

ASSEMBLY

ASSEMBLAGGIO
MONTAGE

04

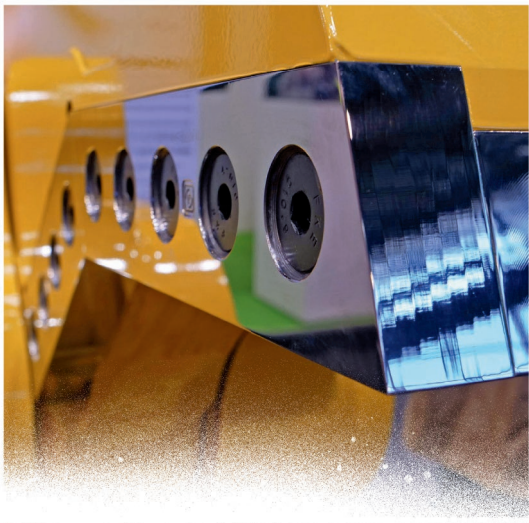

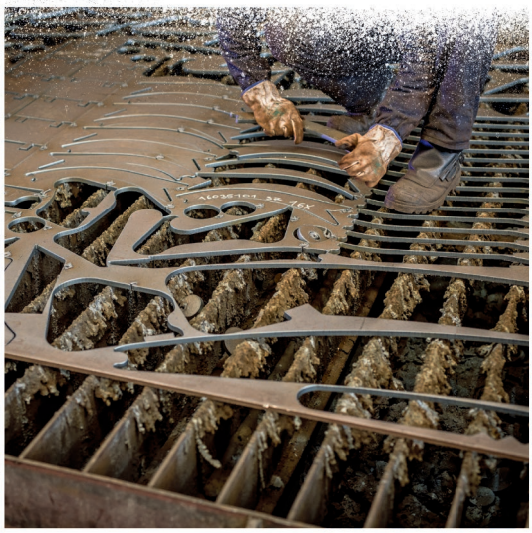

WELDING
SALDATURA
SOUDURE

05

TESTING
COLLAUDO
TEST

06

PAINTING
VERNICIATURA
PEINTURE

07

DELIVERY
CONSEGNA
LIVRAISON

08

GOD SAVE THE KIN

2005

WE ARE DEMOLITION!

THE BEST

PANTONE
425 C
trevibenne.it
2008
2011
Mettiamo in movimento
il tuo business.
BANK
La separazione e la movimentazione degli inerti sono un'attività strategica in ogni cantiere.
Le pinze della serie PMG permettono di demolire strutture e fabbricati di medie consistenza
e di selezionare in modo misto tutti i materiali di risulta in caso di recupero ambientale.
Flessibili, robusti e affidabili, danno una marcia in più ai backhoes.
Da Trevi Benne, il tuo partner di fiducia.
Trevi Benne s.p.a. - Tel. +39 0444 780773 - info@trevibenne.it - www.trevibenne.it
TREVI BENNE
LICENSE TO DEMOLISH
AL TUO SEGNALE
SCATENERANNO
L'INFERNO.
2013
Quando si parla di demolizione, "versatilità" è la parola chiave.
Dalla frantumazione di strutture in cemento armato al taglio di materiale
ferroso e profili metallici, dalla separazione alla movimentazione di ogni tipo
di inerti: i frantumatori multifunzione della serie MK II assicurano il massimo
dell'efficienza e ti aiutano a raggiungere i tuoi obiettivi di performance.
Trevi Benne, la massima espressione della potenza.
www.trevibenne.it
TREVI BENNE
demolition | recycling | earthmoving
2019
NON METTERMI
ALLA PROVA.
CESOIA MARILYN SERIE CS.
Per i moderni cantieri di demolizione industriale
e per i professionisti del riciclaggio e commercio
di rottami ferrosi e metallici.
WE ARE DEMOLITION
TREVIBENNE
WWW.TREVIBENNE.IT
A WINNING
COMMUNICATION!
GOD save The QueEN
of CRUSHER.
2024
THE CLASH
KINSHOFER GROUP COMPANY
WE ARE DEMOLITION
TREVIBENNE
www.trevibenne.it
K HARD
M BIG!
Feel The
TREVIBENNE
2022
A
STORY
THAT
ROCKS
WWW.TREVIBENNE.IT
Demolishing is our job. Hard, challenging, dirty...
but it's also bloody funny.
Trevi Benne: devastating, for 30 years.
30 ANNIVERSARY
Scan the QR code to learn more
about our history.
KINSHOFER GROUP COMPANY
TREVIBENNE
DEMOLITION

P. 10

HC PREMIUM SERIES

Pinza Serie HC Premium
Pince Série HC Premium

P. 11

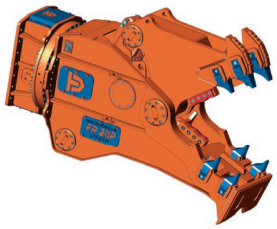

FR PREMIUM SERIES

Frantumatore Serie FR Premium
Broyeur Série FR Premium

P. 12-13

MK PREMIUM SERIES

Frantumatore Serie MK Premium
Broyeur Série MK Premium

P. 14

F PREMIUM SERIES

Frantumatore Serie F Premium
Broyeur Série F Premium

P. 15

F PREMIUM SERIES with magnet

Frantumatore F Premium con magnete
Broyeur F Premium avec aimant

P. 16-17

HC SERIES

Pinza Serie HC
Pince Série HC

P. 18-19

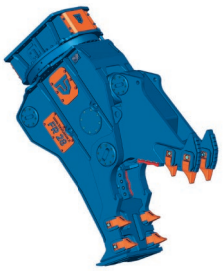

FR SERIES

Frantumatore Serie FR
Broyeur Série FR

P. 20

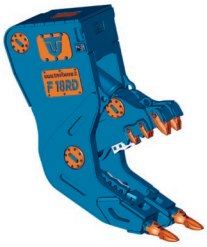

F SERIES

Frantumatore Serie F
Broyeur Série F

P. 21

F SERIES with magnet

Frantumatore Serie F con magnete
Broyeur Série F avec aimant

P. 22-25

MK SERIES

Frantumatore Serie MK
Broyeur Série MK

P. 26-27

MA SERIES

Frantumatore Serie MA
Broyeur Série MA

P. 28

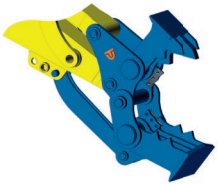

FM SERIES

Frantumatore Serie FM
Broyeur Série FM

P. 29

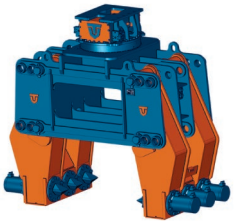

SC SERIES

Scapitozzatore Serie SC
Eminceur Série SC

P. 30-31

SP SERIES

Scapitozzatore per pali Serie SP
Broyeur à poteaux Série SP

P. 32

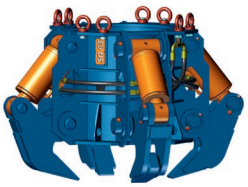

SQ SERIES

Scapitozzatore per pali Serie SQ
Broyeur à poteaux Série SQ

P. 33

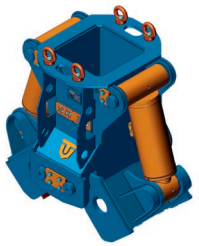

SR SERIES
Scapitozzatore per pali Serie SR
Broyeur à poteaux Série SR

RECYCLING

P. 34-35

CS SERIES
Cesoia Serie CS
Cisaille Série CS

P. 36-37

PMZ SERIES
Pinza Selezionatrice Serie PMZ
Pince de Tri Série PMZ

P. 38

CD SERIES
Pinza Estrattrice Serie CD
Pince Désassembleur Série CD

P. 39

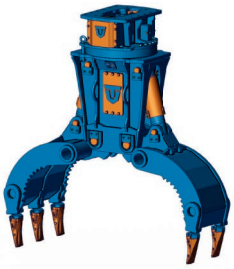

PM SERIES
Pinza Movimentatrice Serie PM
Pince de Manutention Série PM

P. 40-41

BVR SERIES
Benna Vagliatrice Serie BVR
Godet Crible Série BVR

FORESTRY

P. 42-43

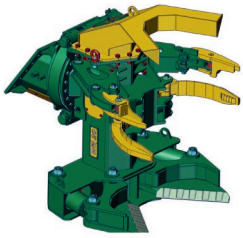

WR SERIES
Pinza Abbattitrice Serie WR
Tête Sécateur Série WR

P. 44

WL SERIES
Pinza Abbattitrice Serie WL
Tête Sécateur Série WL

P. 45

WS SERIES
Pinza Spaccalegna Serie WS
Pince Coupe-Bois Série WS

P. 46

WE SERIES
Pinza Estrattrice Ceppi Serie WE
Pince Croque Souche Série WE

HC SERIES

PREMIUM line

IMPACT BOOSTER TECHNOLOGY

- PRIMARY CRUSHER
- PINZA DEMOLITRICE PRIMARIA
- PINCE DE DEMOLITION
- PINZA DE DEMOLICIÓN PRIMARIA
- BETONSCHERE

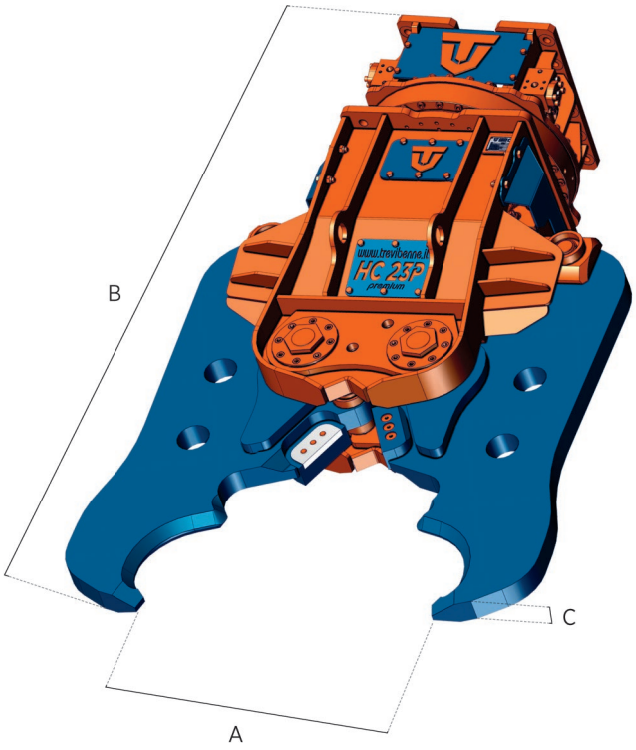

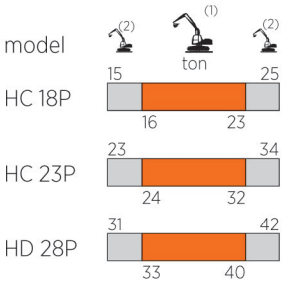

(1) Optimum excavator-equipment combination
Accoppiamento escavatore-attrezzatura ottimale
Couplage pelle-équipement optimal
Acoplamiento excavadora-implemento optimal
Optimale Bagger-Ausrüstung Kombination

(2) Possible excavator-equipment combination
Accoppiamento escavatore-attrezzatura possibile
Couplage pelle-équipement possible
Acoplamiento excavadora-implemento posible
Mögliche Bagger-Ausrüstung Kombination

KINSHOFER TREVIBENNE

		HC 18P	HC 23P	HD 28P
Kg	kg.	1770	2400	2900
A	mm.	850	1035	1130
B	mm.	2240	2360	2190
C	mm.	60	80	80
	mm.	150	180	210
N°	n°	1	1	2
Ø max	mm.	35	40	50
	bar	250	250	250
	l/min.	130 / 200	180 / 250	200 / 250
max	bar	140	140	140
	l/min.	20 / 40*	20 / 40*	25 / 50*

*Double motor / *Doppio motore / *Double moteur / *Doble motor / *Doppelmotor

SolidWorks Manufacturing Network Partner

HARDOX® WEAR PLATE

HARDOX® IN MY BODY

FR SERIES

PREMIUM line

IMPACT BOOSTER TECHNOLOGY

- ROTATING PULVERIZER
- FRANTUMATORE GIREVOLE
- BROYEUR ROTATIF
- DEMOLEDOR ROTATIVO
- DREHBARE PULVERISIERER

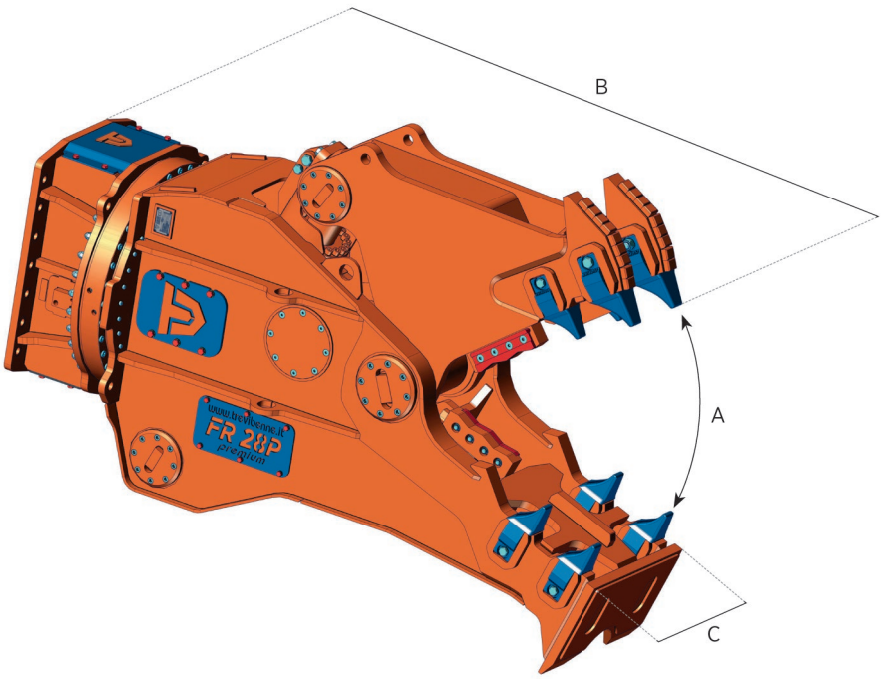

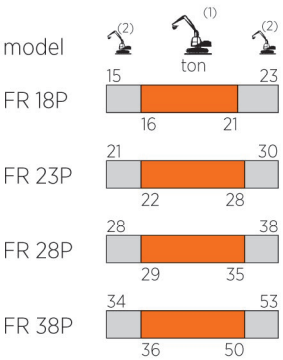

(1) Optimum excavator-equipment combination
Accoppiamento escavatore-attrezzatura ottimale
Couplage pelle-équipement optimal
Acoplamiento excavadora-implemento optimal
Optimale Bagger-Ausrüstung Kombination

(2) Possible excavator-equipment combination
Accoppiamento escavatore-attrezzatura possibile
Couplage pelle-équipement possible
Acoplamiento excavadora-implemento posible
Mögliche Bagger-Ausrüstung Kombination

KINSHOFER TREVIBENNE

		FR 18P	FR 23P	FR 28P	FR 38P
Kg	kg.	2130	2760	3260	4000
A	mm.	755	890	950	1020
B	mm.	2120	2450	2470	2620
C	mm.	530	550	615	695
	mm.	220	260	260	260
Ø max	mm.	40	45	50	60
	bar	250	250	250	250
	l/min.	130 / 200	180 / 250	230 / 300	250 / 300
max	bar	140	140	140	140
	l/min.	20 / 40*	20 / 40*	25 / 50*	25 / 50*

*Double motor / *Doppio motore / *Double moteur / *Doble motor / *Doppelmotor

SolidWorks Manufacturing Network Partner

HARDOX® WEAR PLATE

GH NEW INTERCHANGEABLE TEETH SYSTEM

HARDOX® IN MY BODY

MK SERIES

PREMIUM line

IMPACT BOOSTER TECHNOLOGY

- MULTI KIT PULVERIZER
- FRANTUMATORE MULTI KIT
- BROYEUR MULTI KIT
- DEMOLEDOR MULTI KIT
- MULTIPROZESSOREN

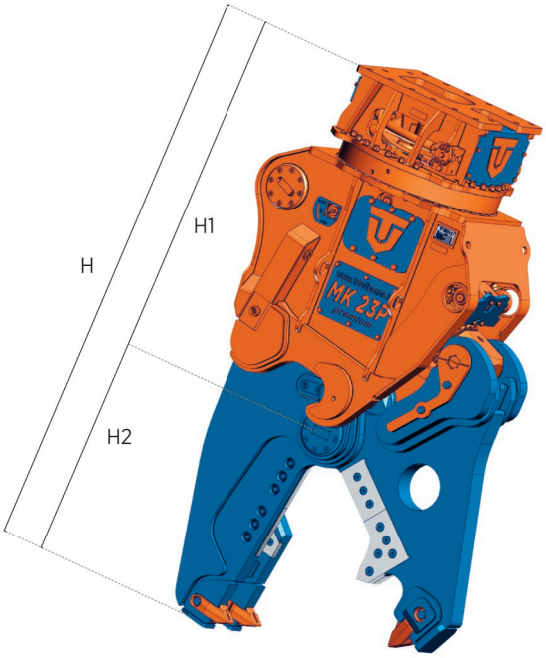

		MK 18P	MK 23P	MK 28P	MK 38P
body	kg.	1345	1540	2015	2390
H1	mm.	1270	1330	1385	1465
	bar	250	250	250	250
	l/min.	130 / 200	180 / 250	230 / 300	250 / 300
max	bar	140	140	140	140
	l/min.	20 / 40**	20 / 40**	25 / 50**	25 / 50**

H = H1+H2
**Double motor / **Doppio motore* / **Double moteur* / **Doble motor* / **Doppelmotor

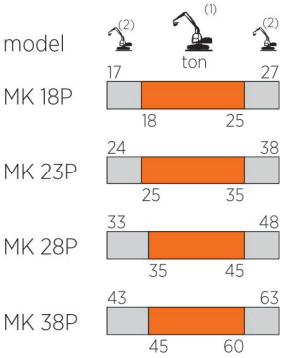

(1) Optimum excavator-equipment combination
Accoppiamento escavatore-attrezzatura ottimale
Couplage pelle-équipement optimal
Acoplamiento excavadora-implemento optimal
Optimale Bagger-Ausrüstung Kombination

(2) Possible excavator-equipment combination
Accoppiamento escavatore-attrezzatura possibile
Couplage pelle-équipement possible
Acoplamiento excavadora-implemento posible
Mögliche Bagger-Ausrüstung Kombination

SolidWorks Manufacturing Network Partner

HARDOX® WEAR PLATE

HD NEW INTERCHANGEABLE TEETH SYSTEM

HARDOX® IN MY BODY

KIT FR

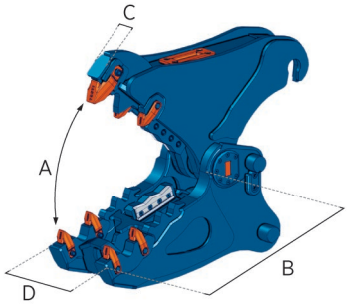

		MK 18P	MK 23P	MK 28P	MK38P
Kg	kg.	780	1000	1425	1880
A	mm.	750	850	905	1030
B	mm.	720	780	820	935
C	mm.	300	300	360	395
D	mm.	465	485	590	630
	mm.	220	260	260	260
H2	mm.	950	1065	1145	1240
Ø max	mm.	40	45	50	60
IPN max	mm.	/	/	/	/
HEA max	mm.	/	/	/	/
max	mm.	/	/	/	/

KIT CS

		MK 18P	MK 23P	MK 28P	MK38P
Kg	kg.	650	1020	1310	1605
A	mm.	410	515	520	550
B	mm.	485	545	560	630
C	mm.	100	120	130	130
D	mm.	330	380	440	440
	mm.	470	510	565	620
H2	mm.	785	910	965	1055
Ø max	mm.	55	65	70	80
IPN max	mm.	240	380	400	450
HEA max	mm.	180	240	260	280
max	mm.	/	/	/	/

KIT CB

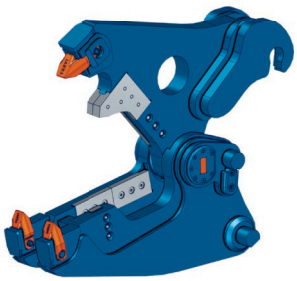

		MK 18P	MK 23P	MK 28P	MK38P
Kg	kg.	760	1185	1400	1900
A	mm.	690	815	850	960
B	mm.	750	800	815	885
C	mm.	110	130	130	130
D	mm.	320	350	415	450
	mm.	420	480	500	500
H2	mm.	1010	1145	1185	1290
Ø max	mm.	45	50	55	75
IPN max	mm.	/	/	/	/
HEA max	mm.	/	/	/	/
max	mm.	/	/	/	/

KIT HC

		MK 18P	MK 23P	MK 28P	MK38P
Kg	kg.	720	1160	1350	1820
A	mm.	780	940	960	1005
B	mm.	750	800	815	875
C	mm.	110	130	130	180
D	mm.	320	350	400	430
	mm.	175	240	250	250
H2	mm.	1010	1145	1200	1310
Ø max	mm.	45	50	55	65
IPN max	mm.	/	/	/	/
HEA max	mm.	/	/	/	/
max	mm.	/	/	/	/

KIT CL

		MK 18P	MK 23P	MK 28P	MK38P
Kg	kg.	*	1045	*	*
A	mm.	*	355	*	*
B	mm.	*	465	*	*
C	mm.	*	145	*	*
D	mm.	*	390	*	*
	mm.	*	400	*	*
H2	mm.	*	640	*	*
Ø max	mm.	*	/	*	*
IPN max	mm.	/	/	/	/
HEA max	mm.	/	/	/	/
max	mm.	/	12	/	/

*Available on request / *Disponibile su richiesta / *Disponible sur demande / *Disponible a peticiòn / *Verfugbar auf Anfrage

F SERIES

PREMIUM line

IMPACT BOOSTER TECHNOLOGY

- STATIONARY PULVERIZER
- FRANTUMATORE SECONDARIO
- BROYEUR HYDRAULIQUE
- DEMOLEDOR SECUNDARIO
- STARRE PULVERISIERER

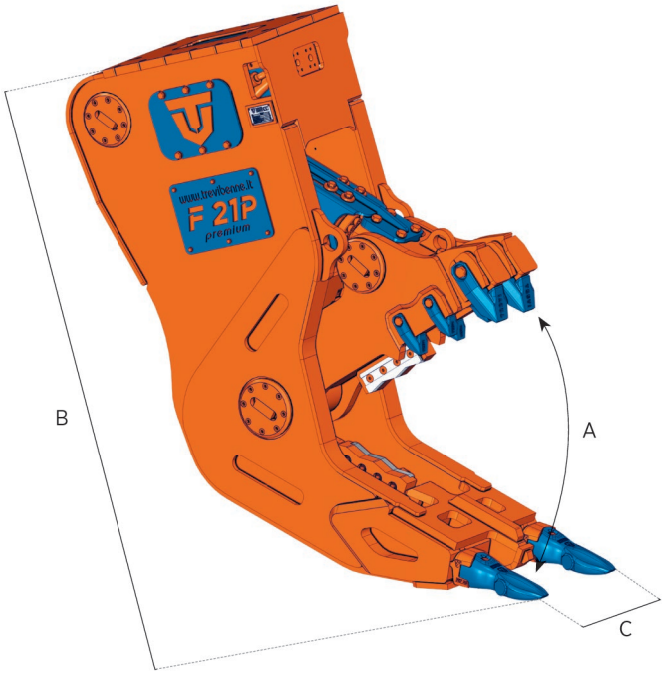

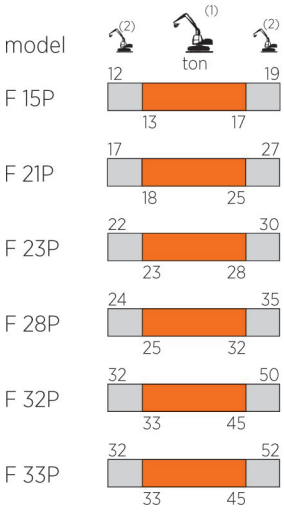

(1) Optimum excavator-equipment combination
Accoppiamento escavatore-attrezzatura ottimale
Couplage pelle-équipement optimal
Acoplamiento excavadora-implemento optimal
Optimale Bagger-Ausrüstung Kombination

(2) Possible excavator-equipment combination
Accoppiamento escavatore-attrezzatura possibile
Couplage pelle-équipement possible
Acoplamiento excavadora-implemento posible
Mögliche Bagger-Ausrüstung Kombination

KINSHOFER TREVIBENNE

		F 15P	F 21P	F 23P*	F 28P	F32P*	F33P
	kg.	1400	2055	2520	2660	3290	3360
A	mm.	670	835	835	890	890	980
B	mm.	1600	1845	2215	1955	2365	2080
C	mm.	460	540	540	670	670	740
	mm.	220	260	260	260	260	260
Ø max	mm.	40	45	45	55	55	60
	bar	250	250	250	250	250	250
	l/min.	130 / 200	180 / 250	180 / 250	230 / 300	230 / 300	250 / 350
max	bar	/	/	140	/	140	/
	l/min.	/	/	20 / 40**	/	25 / 50**	/

*Model equipped with continuous hydraulic 360° rotation / **Modello fornito con rotazione idraulica continua a 360°* / *Modèle équipé de rotation hydraulique à 360° en continu
**Modelo entregado con rotación hidràulica continua a 360°* / *Modell ausgestattet mit hydraulischer kontinuierliche 360° Drehvorrichtung
**Double motor / ***Doppio motore* / **Double moteur / ***Doble motor* / **Doppelmotor

SolidWorks Manufacturing Network Partner

HARDOX® WEAR PLATE

HD NEW INTERCHANGEABLE TEETH SYSTEM

HARDOX® IN MY BODY

F SERIES

PREMIUM line

IMPACT BOOSTER TECHNOLOGY

- STATIONARY PULVERIZER WITH MAGNET
- FRANTUMATORE SECONDARIO CON MAGNETE
- BROYEUR HYDRAULIQUE AVEC AIMANT
- DEMOLEDOR SECUNDARIO CON IMÁN
- STARRE PULVERISIERER MIT MAGNET

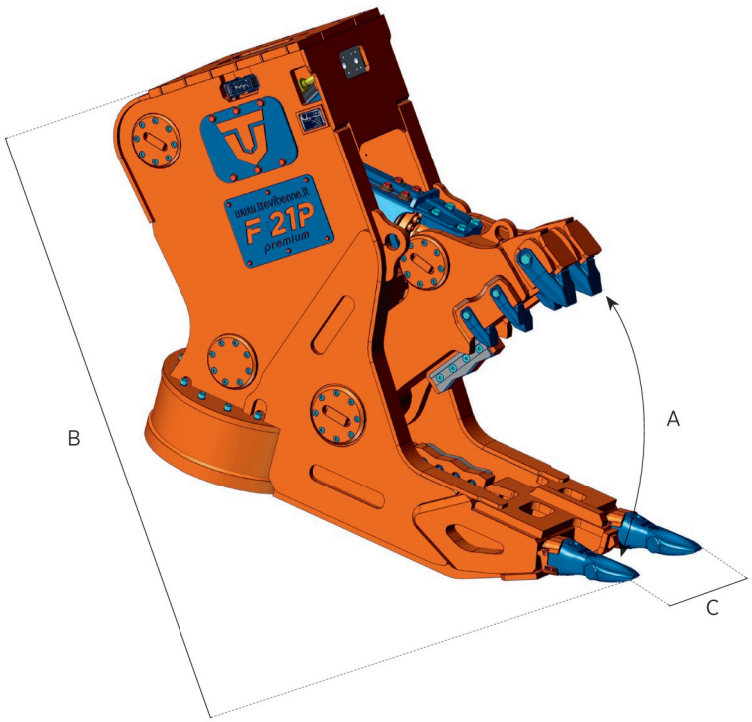

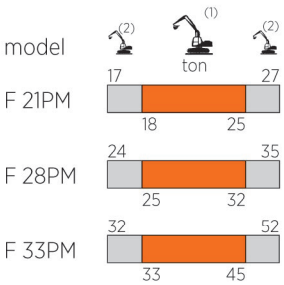

(1) Optimum excavator-equipment combination
Accoppiamento escavatore-attrezzatura ottimale
Couplage pelle-équipement optimal
Acoplamiento excavadora-implemento optimal
Optimale Bagger-Ausrüstung Kombination

(2) Possible excavator-equipment combination
Accoppiamento escavatore-attrezzatura possibile
Couplage pelle-équipement possible
Acoplamiento excavadora-implemento posible
Mögliche Bagger-Ausrüstung Kombination

KINSHOFER GROUP COMPANY TREVIBENNE

		F 21PM	F 28PM	F 33PM
	kg.	2480	3250	3970
Ø	mm.	660	770	770
A	mm.	835	890	980
B	mm.	1845	1955	2080
C	mm.	540	670	740
	mm.	260	260	260
Ø max	mm.	45	55	60
	bar	250	250	250
	l/min.	180 / 250	230 / 300	250 / 300
	bar	/	/	/
	l/min.	/	/	/

SolidWorks Manufacturing Network Partner

HARDOX® WEAR PLATE

NEW INTERCHANGEABLE HD TEETH SYSTEM

HARDOX® IN MY BODY

HC SERIES

- PRIMARY CRUSHER
- PINZA DEMOLITRICE PRIMARIA
- PINCE DE DEMOLITION
- PINZA DE DEMOLICIÓN PRIMARIA
- BETONSCHERE

High penetration jaws available on request
Chele alta penetrazione disponibili su richiesta
Mâchoires à haute pénétration disponibles sur demande
Garras de alta penetración disponibles bajo pedido
Hoch-Durchdringung Krallen auf Anfrage verfugbar

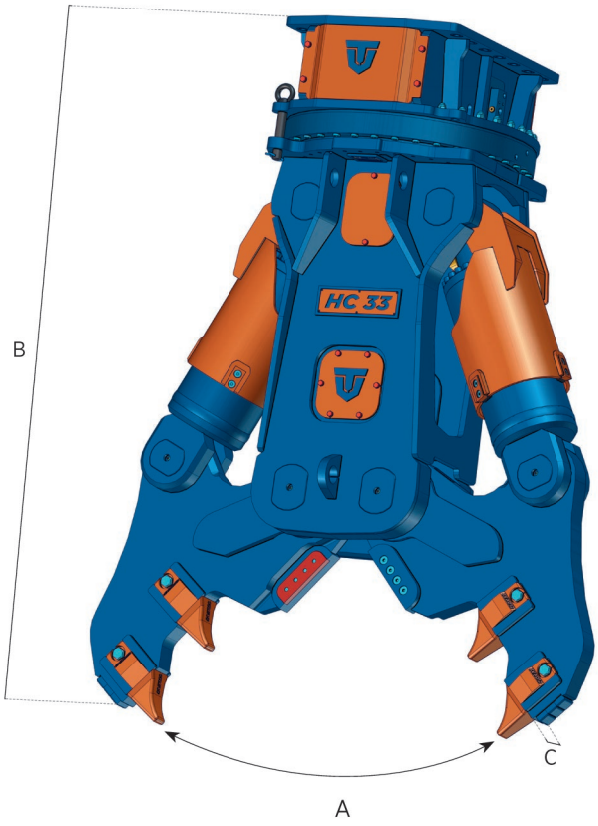

		HC 02*	HC 03*	HC 05ND	HC 10ND	HC 13D***	HC 15ND	HC 20ND	HC 25ND	HC 33	HC 40
Kg	kg.	205	315	560	1030	1450	1790	2050	2790	3115	3770
A	mm.	285	370	500	705	610	830	950	1110	1300	1360
B	mm.	1095	1180	1230	1560	1725	1835	1970	2165	2380	2475
C	mm.	25	35	50	60	60	70	70	80	80	90
	mm.	90	140	150	150	180	150	150	210	210	250
N°	n°	1	1	2	2	1	2	2	2	2	2
Ø max	mm.	15	18	20	25	30	30	40	40	45	50
max	bar	250	280	320	320	350	350	350	350	350	350
	l/min.	40 / 60	60 / 80	80 / 100	150 / 200	180 / 250	180 / 250	200 / 300	250 / 350	300 / 400	300 / 400
max	bar	120	120	140	140	140	140	140	140	140	140
	l/min.	5	5	5	15 / 30**	15 / 30**	20 / 40**	20 / 40**	25 / 50**	25 / 50**	25 / 50**
		/	/	/	/	/	/	/	/	/	/

*Model without interchangeable bolt-on teeth / **Double motor / *** Recommended for 20 to 25 t. excavator with demolition long boom.
Modello senza denti intercambiabili imbullonati / **Doppio motore / * Consigliata per escavatore da 20 a 25 t. con braccio lungo da demolizione.*
*Modèle sans dents boulonnées interchangeables / **Double moteur / *** Conseillée pour des engins de 20 à 25 t. équipés avec un bras long de démolition.

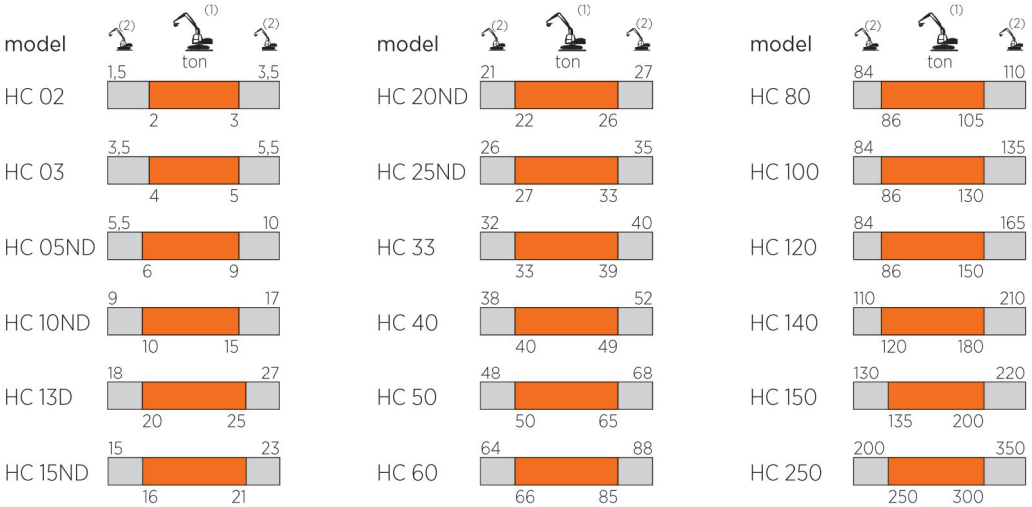

(1) Optimum excavator-equipment combination
Accoppiamento escavatore-attrezzatura ottimale
Couplage pelle-équipement optimal
Acoplamiento excavadora-implemento optimal
Optimale Bagger-Ausrüstung Kombination

(2) Possible excavator-equipment combination
Accoppiamento escavatore-attrezzatura possibile
Couplage pelle-équipement possible
Acoplamiento excavadora-implemento posible
Mögliche Bagger-Ausrüstung Kombination

NEW PRODUCT

		HC 50	HC 60	HC 80	HC 100*	HC 120*	HC 140*	HC 150*	HC 250*
Kg	kg.	5150	6490	8855	11535	12085	14360	15100	28710
A	mm.	1500	1750	1850	2060	2280	2550	2600	3025
B	mm.	2665	2935	3185	3385	3405	3630	3700	5200
C	mm.	100	100	120	120	130	130	130	170
	mm.	310	310	310	355	355	/	500	/
N°	n°	2	2	2	2	2	2	2	2
Ø max	mm.	60	70	80	90	100	/	110	/
max	bar	350	350	350	350	350	350	350	350
	l/min.	350 / 450	350 / 450	450 / 650	500 / 800	500 / 800	500 / 800	500 / 800	1000 / 1400
max	bar	140	140	140	140	140	140	140	250
	l/min.	25 / 50**	25 / 50**	70**	80**	80**	80**	80**	80**
		√	√	√	√	√	√	√	√

*Modelo sin dientes atornillables intercambiables / **Doble motor / ***Aconsejada para excavadora de 20 - 25 t. con brazo largo de demolición.
Vorlage ohne auswechselbare Verschraubtzähne / **Doppelmotor / * Empfohlen für Bagger von 20 a 25 t. langen Abbrucharm.*

FR SERIES

- ROTATING PULVERIZER
- FRANTUMATORE GIREVOLE
- BROYEUR ROTATIF
- DEMOLEDOR ROTATIVO
- DREHBARE PULVERISIERER

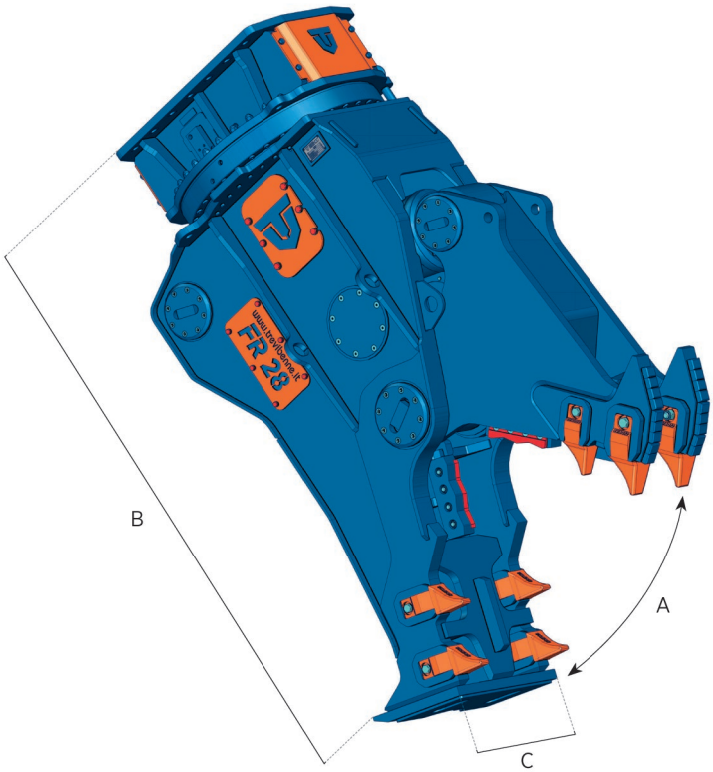

		FR 05	FR 10 (NEW PRODUCT)	FR 13 (NEW PRODUCT)	FR 18 (NEW PRODUCT)	FR 23 (NEW PRODUCT)	FR 28	FR 38
Kg	kg.	555	1050	1400	1900	2340	3200	3810
A	mm.	560	650	700	780	880	930	1005
B	mm.	1460	1835	1925	2185	2305	2470	2620
C	mm.	335	370	400	480	540	615	695
	mm.	140	150	150	200	200	260	260
Ø max	mm.	20	25	30	35	40	45	50
max	bar	320	320	350	350	350	350	350
	l/min.	80 / 100	90 / 120	100 / 150	120 / 200	150 / 250	250 / 350	300 / 400
max	bar	140	140	140	140	140	140	140
	l/min.	5	50*	50*	50*	50*	25 / 50*	25 / 50*
		/	/	/	/	/	/	/

*Double motor / *Doppio motore / *Double moteur / *Doble motor / *Doppelmotor

model	(2)	(1) ton	(2)
FR 05	5 – 6	6 – 9	9 – 10
FR 10	8 – 9	9 – 12	12 – 14
FR 13	12 – 13	13 – 15	15 – 17
FR 18	15 – 16	16 – 21	21 – 23
FR 23	21 – 22	22 – 28	28 – 30
FR 28	28 – 29	29 – 35	35 – 38

model	(2)	(1) ton	(2)
FR 38	34 – 36	36 – 50	50 – 53
FR 55	49 – 51	51 – 70	70 – 73
FR 75	69 – 71	71 – 90	90 – 93
FR 120	89 – 91	91 – 130	130 – 145
FR 200	95 – 100	100 – 200	200 – 215
FR 250	95 – 100	100 – 250	250 – 275

(1) Optimum excavator-equipment combination
Accoppiamento escavatore-attrezzatura ottimale
Couplage pelle-équipement optimal
Acoplamiento excavadora-implemento optimal
Optimale Bagger-Ausrüstung Kombination

(2) Possible excavator-equipment combination
Accoppiamento escavatore-attrezzatura possibile
Couplage pelle-équipement possible
Acoplamiento excavadora-implemento posible
Mögliche Bagger-Ausrüstung Kombination

		FR 55	FR 75	FR 120	FR 200	FR 250
	kg.	5850	8100	13100	22300	24640
A	mm.	1120	1440	1655	1900	2050
B	mm.	2995	3255	3865	4480	5140
C	mm.	735	800	920	1400	1400
	mm.	260	325	400	500	500
Ø max	mm.	60	75	90	100	110
max	bar	350	350	350	350	350
	l/min.	400 / 500	450 / 600	500 / 800	900 / 1200	900 / 1200
max	bar	140	140	140	250	250
	l/min.	25 / 50*	70*	80*	80*	80*
		√	√	√	√	√

*Double motor / *Doppio motore / *Double moteur / *Doble motor / *Doppelmotor

F SERIES

- STATIONARY PULVERIZER
- FRANTUMATORE SECONDARIO
- BROYEUR HYDRAULIQUE
- DEMOLEDOR SECUNDARIO
- STARRE PULVERISIERER

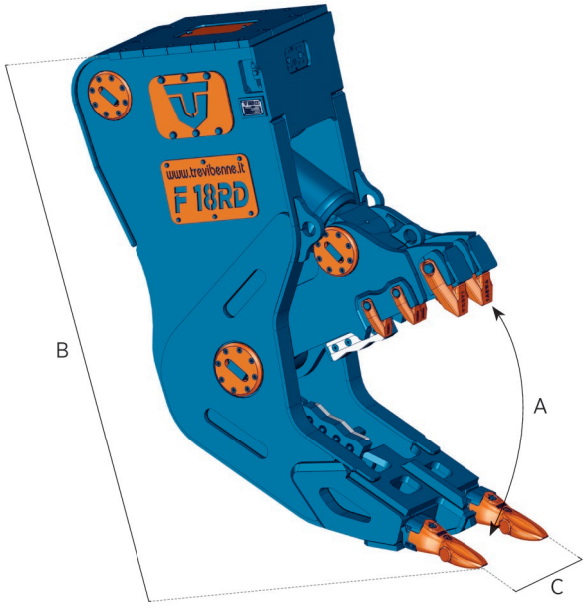

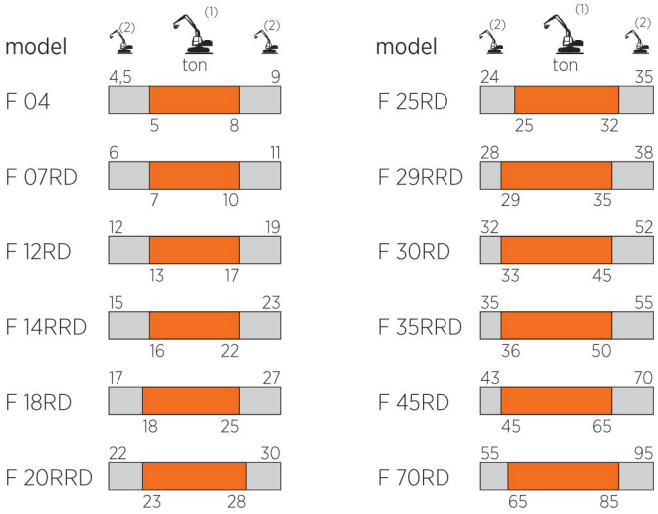

(1) Optimum excavator-equipment combination
Accoppiamento escavatore-attrezzatura ottimale
Couplage pelle-équipement optimal
Acoplamiento excavadora-implemento optimal
Optimale Bagger-Ausrüstung Kombination

(2) Possible excavator-equipment combination
Accoppiamento escavatore-attrezzatura possibile
Couplage pelle-équipement possible
Acoplamiento excavadora-implemento posible
Mögliche Bagger-Ausrüstung Kombination

		F 04	F 07RD	F 12RD	F 14RRD*	F 18RD	F 20RRD*	F 25RD	F 29RRD*	F 30RD	F 35RRD*	F 45RD	F 70RD
	kg.	460	680	1250	1530	1990	2405	2650	3310	3070	3720	4490	6430
A	mm.	465	530	730	730	825	825	870	870	950	950	1130	1250
B	mm.	1475	1345	1600	2150	1845	2215	1955	2350	2100	2450	2415	2670
C	mm.	305	365	460	460	540	540	670	670	670	670	760	800
	mm.	140	140	220	220	260	260	260	260	260	260	260	325
Ø max	mm.	20	25	30	30	40	40	45	45	50	50	60	75
max	bar	320	320	350	350	350	350	350	350	350	350	350	350
	l/min.	80 / 150	80 / 150	120 / 200	120 / 200	200 / 300	200 / 300	250 / 350	250 / 350	300 / 400	300 / 400	350 / 450	450 / 600
max	bar	/	/	/	140	/	140	/	140	/	140	/	/
	l/min.	/	/	/	10 / 20**	/	20 / 40**	/	25 / 50**	/	25 / 50**	/	/

*Model equipped with continuous hydraulic 360° rotation / * *Modello fornito con rotazione idraulica continua a 360°* / *Modèle équipé de rotation hydraulique à 360° en continu
*Modelo entregado con rotación hidràulica continua a 360° / *Modell ausgestattet mit hydraulischer kontinuierliche 360° Drehvorrichtung*
**Double motor / ***Doppio motore* / **Double moteur / ***Doble motor* / **Doppelmotor

F SERIES

- STATIONARY PULVERIZER WITH MAGNET
- FRANTUMATORE SECONDARIO CON MAGNETE
- BROYEUR HYDRAULIQUE AVEC AIMANT
- DEMOLEDOR SECUNDARIO CON IMÁN
- STARRE PULVERISIERER MIT MAGNET

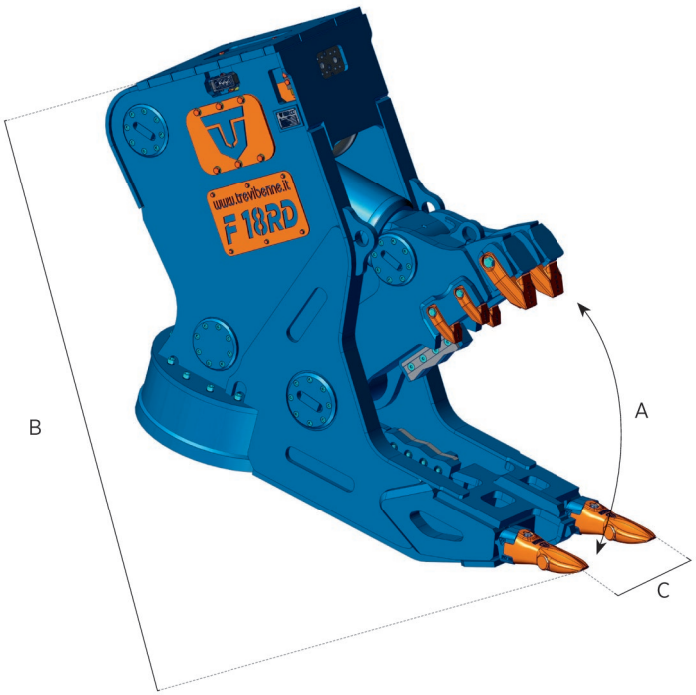

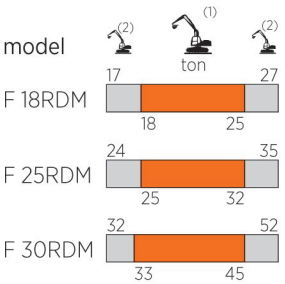

(1) Optimum excavator-equipment combination
Accoppiamento escavatore-attrezzatura ottimale
Couplage pelle-équipement optimal
Acoplamiento excavadora-implemento optimal
Optimale Bagger-Ausrüstung Kombination

(2) Possible excavator-equipment combination
Accoppiamento escavatore-attrezzatura possibile
Couplage pelle-équipement possible
Acoplamiento excavadora-implemento posible
Mögliche Bagger-Ausrüstung Kombination

		F 18RDM	F 25RDM	F 30RDM
Kg	kg.	2390	3070	3850
Ø	mm.	660	770	770
A	mm.	825	870	950
B	mm.	1845	1955	2100
C	mm.	540	670	670
	mm.	260	260	260
Ø max	mm.	40	45	50
max	bar	350	350	350
	l/min.	200 / 300	250 / 350	300 / 400
	bar	/	/	/
	l/min.	/	/	/

MK SERIES

- MULTI KIT PULVERIZER
- FRANTUMATORE MULTI KIT
- BROYEUR MULTI KIT
- DEMOLEDOR MULTI KIT
- MULTIPROZESSOREN

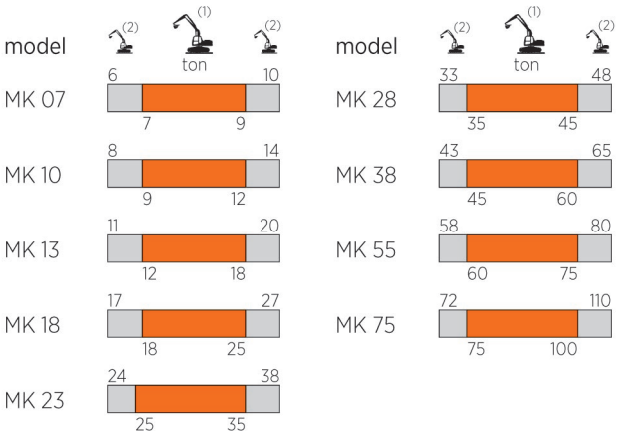

(1) Optimum excavator-equipment combination
Accoppiamento escavatore-attrezzatura ottimale
Couplage pelle-équipement optimal
Acoplamiento excavadora-implemento optimal
Optimale Bagger-Ausrüstung Kombination

(2) Possible excavator-equipment combination
Accoppiamento escavatore-attrezzatura possibile
Couplage pelle-équipement possible
Acoplamiento excavadora-implemento posible
Mögliche Bagger-Ausrüstung Kombination

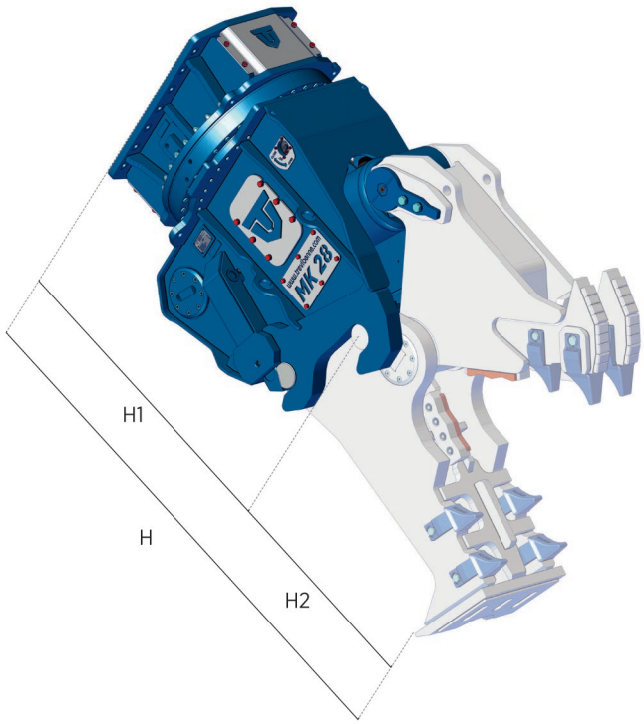

		MK 07 *	MK 10 *	MK 13 *	MK 18	MK 23	MK 28	MK 38	MK 55	MK 75
body	kg.	410	570	795	1225	1465	2020	2180	3550	4920
H1	mm.	810	1000	1055	1220	1330	1375	1375	1580	1710
max	bar	320	320	350	350	350	350	350	350	350
	l/min.	80 / 100	150 / 200	180 / 250	180 / 250	200 / 300	250 / 350	300 / 400	400 / 500	400 / 500
max	bar	140	140	140	140	140	140	140	140	140
	l/min.	5	15 / 30**	15 / 30**	20 / 40**	20 / 40**	25 / 50**	25 / 50**	25 / 50**	70**
		/	/	/	/	/	/	/	√	√

*Mechanical version / *Versione meccanica / *Version mécanique / *Versiòn mecànica / *Mechanischer Version
**Double motor / **Doppio motore / **Double moteur / **Doble motor / **Doppelmotor
H = H1 + H2

KIT FR

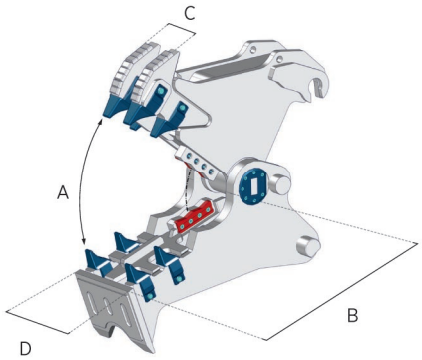

		MK 07	MK 10	MK 13	MK 18	MK 23	MK 28	MK 38	MK 55	MK 75
Kg	kg.	250	410	635	740	1090	1555	2015	3200	4055
A	mm.	530	660	720	720	830	840	950	1045	1200
B	mm.	510	610	630	685	795	810	915	1135	1285
C	mm.	175	195	235	240	295	340	380	500	510
D	mm.	305	355	390	400	430	510	570	680	700
	mm.	140	140	180	220	260	260	260	260	325
H2	mm.	660	760	870	885	1035	1100	1225	1640	1465
Ø max	mm.	20	25	30	35	40	45	50	60	75
IPN max	mm.	/	/	/	/	/	/	/	/	/
HEA max	mm.	/	/	/	/	/	/	/	/	/
max	mm.	/	/	/	/	/	/	/	/	/

KIT CS

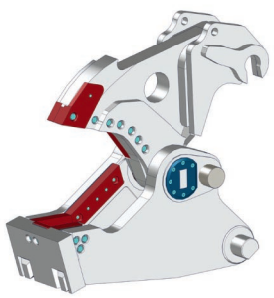

		MK 07	MK 10	MK 13	MK 18	MK 23	MK 28	MK 38	MK 55	MK 75
Kg	kg.	210	360	500	645	1005	1440	1640	2430	3330
A	mm.	250	320	390	435	485	575	580	585	700
B	mm.	325	390	470	485	535	570	580	740	890
C	mm.	65	75	75	95	120	125	125	135	165
D	mm.	250	300	320	330	390	440	440	500	550
	mm.	310	370	450	470	510	565	565	660	730
H2	mm.	545	630	745	770	875	960	990	1145	1060
Ø max	mm.	30	35	40	50	60	65	70	90	110
IPN max	mm.	80	120	140	210	360	380	400	500	600
HEA max	mm.	/	100	120	140	230	250	260	300	400
max	mm.	/	/	/	/	/	/	/	/	/

KIT CB

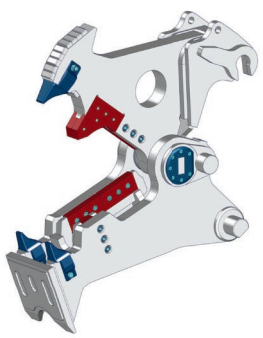

		UPDATED			UPDATED				UPDATED	
		MK 07	MK 10	MK 13	MK 18	MK 23	MK 28	MK 38	MK 55	MK 75
Kg	kg.	350	450	585	745	1165	1465	1780	2875	3890
A	mm.	495	580	640	760	830	840	950	1015	1160
B	mm.	560	560	700	745	780	810	920	1070	1180
C	mm.	90	100	100	125	135	145	145	200	210
D	mm.	250	290	310	330	370	400	410	510	610
	mm.	250	350	400	415	480	500	500	575	640
H2	mm.	700	800	920	930	1080	1100	1225	1410	1640
Ø max	mm.	25	30	35	40	45	50	55	70	85
IPN max	mm.	/	/	/	/	/	/	/	/	/
HEA max	mm.	/	/	/	/	/	/	/	/	/
max	mm.	/	/	/	/	/	/	/	/	/

*Available on request / *Disponibile su richiesta / *Disponible sur demande / *Disponible a peticiòn / *Verfugbar auf Anfrage

MK SERIES

- MULTI KIT PULVERIZER
- FRANTUMATORE MULTI KIT
- BROYEUR MULTI KIT
- DEMOLEDOR MULTI KIT
- MULTIPROZESSOREN

model	(2)	(1) ton	(2)
MK 07	6	7 – 9	10
MK 10	8	9 – 12	14
MK 13	11	12 – 18	20
MK 18	17	18 – 25	27
MK 23	24	25 – 35	38

model	(2)	(1) ton	(2)
MK 28	33	35 – 45	48
MK 38	43	45 – 60	65
MK 55	58	60 – 75	80
MK 75	72	75 – 100	110

(1) Optimum excavator-equipment combination
Accoppiamento escavatore-attrezzatura ottimale
Couplage pelle-équipement optimal
Acoplamiento excavadora-implemento optimal
Optimale Bagger-Ausrüstung Kombination

(2) Possible excavator-equipment combination
Accoppiamento escavatore-attrezzatura possibile
Couplage pelle-équipement possible
Acoplamiento excavadora-implemento posible
Mögliche Bagger-Ausrüstung Kombination

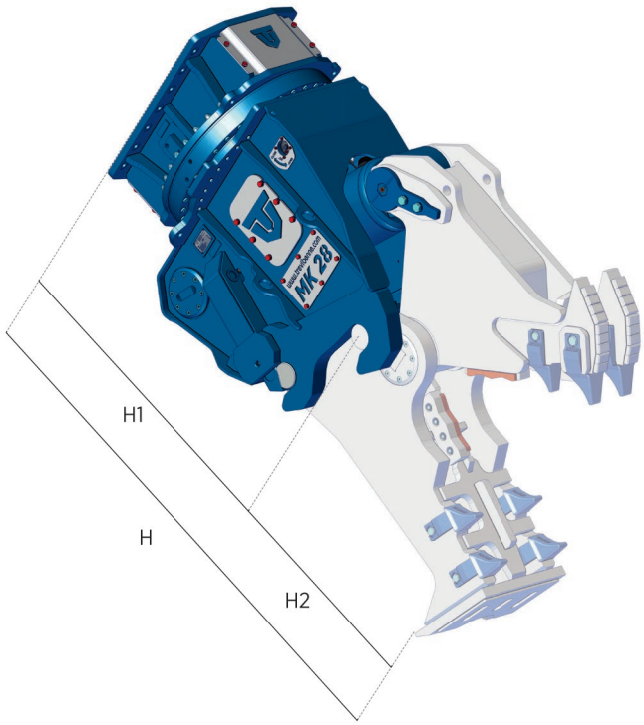

		MK 07 *	MK 10 *	MK 13 *	MK 18	MK 23	MK 28	MK 38	MK 55	MK 75
body	kg.	410	570	795	1225	1465	2020	2180	3550	4920
H1	mm.	810	1000	1055	1220	1330	1375	1375	1580	1710
max	bar	320	320	350	350	350	350	350	350	350
	l/min.	80 / 100	150 / 200	180 / 250	180 / 250	200 / 300	250 / 350	300 / 400	400 / 500	400 / 500
max	bar	140	140	140	140	140	140	140	140	140
	l/min.	5	15 / 30**	15 / 30**	20 / 40**	20 / 40**	25 / 50**	25 / 50**	25 / 50**	70**
		/	/	/	/	/	/	/	√	√

*Mechanical version / *Versione meccanica / *Version mécanique / *Versiòn mecànica / *Mechanischer Version
**Double motor / **Doppio motore / **Double moteur / **Doble motor / **Doppelmotor
H = H1 + H2

KIT HC

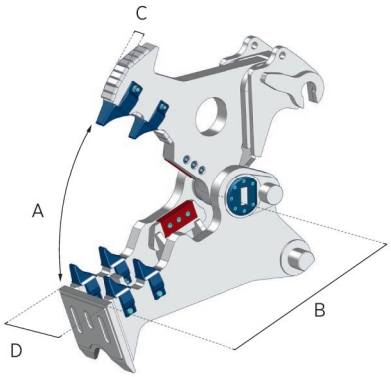

		MK 07	MK 10	MK 13	MK 18	MK 23	MK 28	MK 38	MK 55	MK 75
Kg	kg.	250	435	575	685	1055	1415	1805	2865	3715
A	mm.	535	600	680	745	845	850	905	1175	1180
B	mm.	490	610	710	695	770	810	900	1190	1290
C	mm.	90	100	100	125	125	145	145	200	210
D	mm.	240	300	300	340	390	430	460	600	640
	mm.	125	150	200	175	240	230	230	290	320
H2	mm.	690	810	925	880	1040	1100	1220	1495	1455
Ø max	mm.	20	25	30	35	40	45	50	60	75
IPN max	mm.	/	/	/	/	/	/	/	/	/
HEA max	mm.	/	/	/	/	/	/	/	/	/
max	mm.	/	/	/	/	/	/	/	/	/

UPDATED UPDATED

KIT CH

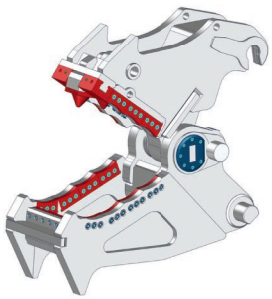

		MK 07	MK 10	MK 13	MK 18	MK 23	MK 28	MK 38	MK 55	MK 75
Kg	kg.	225	380	610	745	1130	1620	*	*	*
A	mm.	310	390	445	500	565	590	*	*	*
B	mm.	420	470	580	620	665	730	*	*	*
C	mm.	160	185	235	255	335	380	*	*	*
D	mm.	275	320	335	355	455	530	*	*	*
	mm.	340	400	530	510	530	590	*	*	*
H2	mm.	650	755	900	945	1060	1150	*	*	*
Ø max	mm.	30	35	40	45	50	55	*	*	*
IPN max	mm.	/	/	/	/	/	/	/	/	/
HEA max	mm.	/	/	/	/	/	/	/	/	/
max	mm.	/	/	/	/	/	/	/	/	/

UPDATED NEW PRODUCT

KIT CL

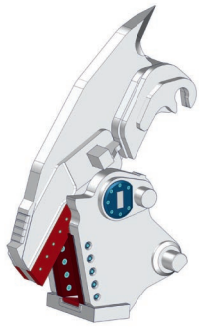

		MK 07	MK 10	MK 13	MK 18	MK 23	MK 28	MK 38	MK 55	MK 75
Kg	kg.	*	*	*	560	1000	1420	1910	2995	*
A	mm.	*	*	*	260	320	340	390	430	*
B	mm.	*	*	*	360	445	515	560	650	*
C	mm.	*	*	*	115	145	155	165	185	*
D	mm.	*	*	*	310	390	440	480	560	*
	mm.	*	*	*	320	400	420	480	560	*
H2	mm.	*	*	*	505	640	755	760	880	*
Ø max	mm.	/	/	/	/	/	/	/	/	/
IPN max	mm.	/	/	/	/	/	/	/	/	/
HEA max	mm.	/	/	/	/	/	/	/	/	/
max	mm.	*	*	*	10	12	14	16	18	*

*Available on request / *Disponibile su richiesta / *Disponible sur demande / *Disponible a peticiòn / *Verfugbar auf Anfrage

MA SERIES

- MULTI ATTACHMENT PULVERIZER
- FRANTUMATORE MULTI ATTACHMENT
- BROYEUR MULTI ATTACHMENT
- DEMOLEDOR MULTI ATTACHMENT
- MULTI ATTACHMENT PROZESSOR

		MA 15	MA 18	MA 25	MA 35	MA 50	MA 65	MA 130
body	kg.	875	1330	1680	2430	3560	4100	8600
H1	mm.	1060	1250	1360	1655	1560	1725	2250
max	bar	350	350	350	350	350	350	350
	l/min.	150 / 250	150 / 250	200 / 300	300 / 400	400 / 500	400 / 600	500 / 800
max	bar	140	140	140	140	140	140	140
	l/min.	20 / 40*	20 / 40*	25 / 50*	25 / 50*	25 / 50*	25 / 50*	80*
		/	/	/	/	√	√	√

H = H1 + H2
*Double motor / *Doppio motore / *Double moteur / *Doble motor / *Doppelmotor

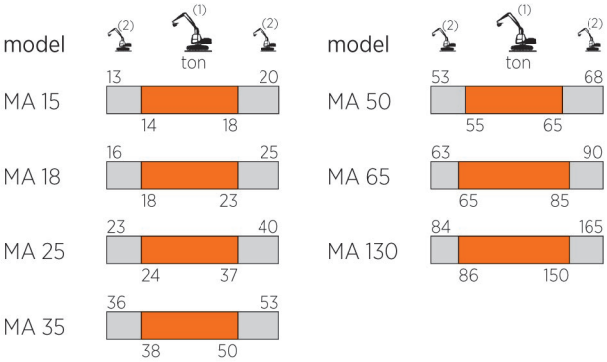

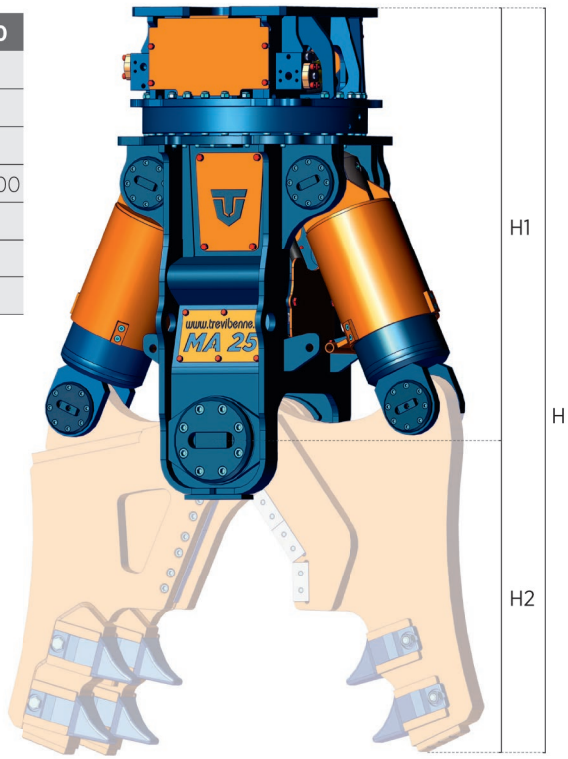

(1) Optimum excavator-equipment combination
Accoppiamento escavatore-attrezzatura ottimale
Couplage pelle-équipement optimal
Acoplamiento excavadora-implemento optimal
Optimale Bagger-Ausrüstung Kombination

(2) Possible excavator-equipment combination
Accoppiamento escavatore-attrezzatura possibile
Couplage pelle-équipement possible
Acoplamiento excavadora-implemento posible
Mögliche Bagger-Ausrüstung Kombination

KIT CB

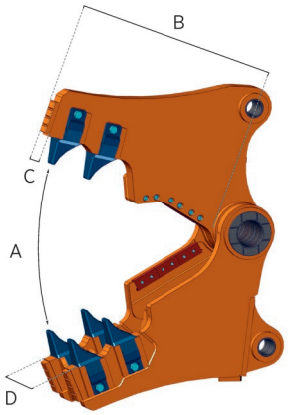

		MA 15	MA 18	MA 25	MA 35	MA 50	MA 65	MA 130
	kg.	430	560	1020	1200	2060	2450	4220
A	mm.	700	740	860	1005	1280	1430	1940
B	mm.	710	790	905	960	1315	1440	1600
C	mm.	125	145	145	165	165	165	165
D	mm.	275	330	420	420	460	480	560
	mm.	350	350	375	525	525	525	660
H2	mm.	735	810	990	990	1340	1505	1590
Ø max	mm.	35	40	45	60	70	80	100
IPN max	mm.	/	/	/	/	/	/	/
HEA max	mm.	/	/	/	/	/	/	/
Lamiera max	mm.	/	/	/	/	/	/	/

UPDATED UPDATED UPDATED

KIT CH

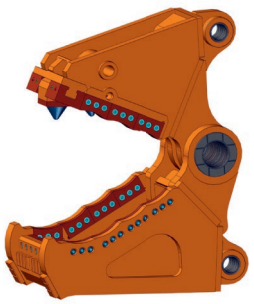

		MA 15	MA 18	MA 25	MA 35	MA 50	MA 65	MA 130
	kg.	645	785	1145	1470	*	*	*
A	mm.	420	445	550	765	*	*	*
B	mm.	665	675	810	935	*	*	*
C	mm.	335	380	380	410	*	*	*
D	mm.	435	505	525	555	*	*	*
	mm.	390	450	620	750	*	*	*
H2	mm.	765	790	950	1055	*	*	*
Ø max	mm.	35	40	45	60	*	*	*
IPN max	mm.	/	/	/	/	*	*	*
HEA max	mm.	/	/	/	/	*	*	*
Lamiera max	mm.	/	/	/	/	*	*	*

NEW PRODUCT

KIT RS

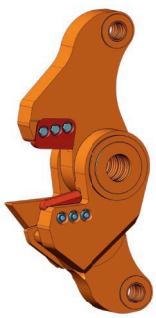

		MA 15	MA 18	MA 25	MA 35	MA 50	MA 65	MA 130
	kg.	*	*	740	*	*	*	*
A	mm.	*	*	240	*	*	*	*
B	mm.	*	*	250	*	*	*	*
C	mm.	*	*	120	*	*	*	*
D	mm.	*	*	340	*	*	*	*
	mm.	*	*	200	*	*	*	*
H2	mm.	*	*	375	*	*	*	*
Ø max	mm.	*	*	/	*	*	*	*
IPN max	mm.	*	*	/	*	*	*	*
HEA max	mm.	*	*	/	*	*	*	*
Lamiera max	mm.	*	*	12	*	*	*	*

*Available on request / **Disponibile su richiesta* / *Disponible sur demande / **Disponible a peticiòn* / *Verfugbar auf Anfrage

FM SERIES

- MECHANICAL PULVERIZER
- FRANTUMATORE MECCANICO
- BROYEUR MECANIQUE
- DEMOLEDOR MECÁNICO
- MECHANISCHE PULVERISIERER

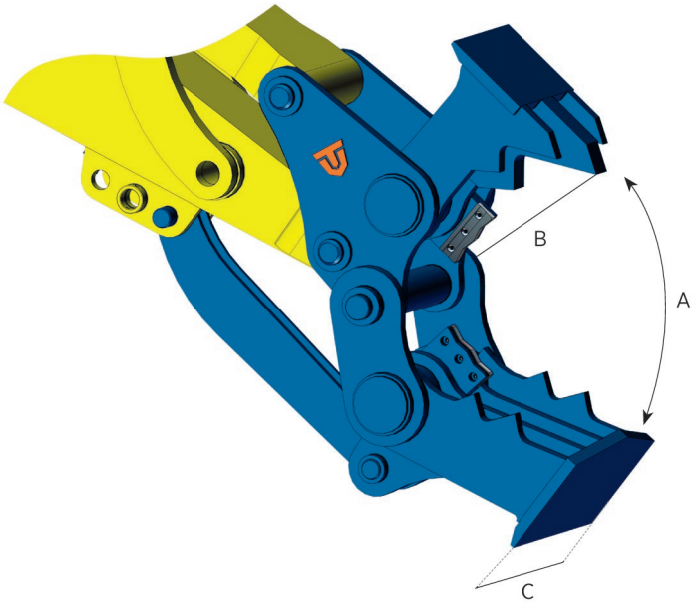

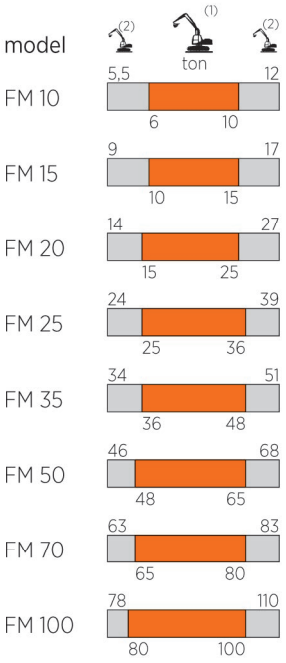

(1) Optimum excavator-equipment combination
Accoppiamento escavatore-attrezzatura ottimale
Couplage pelle-équipement optimal
Acoplamiento excavadora-implemento optimal
Optimale Bagger-Ausrüstung Kombination

(2) Possible excavator-equipment combination
Accoppiamento escavatore-attrezzatura possibile
Couplage pelle-équipement possible
Acoplamiento excavadora-implemento posible
Mögliche Bagger-Ausrüstung Kombination

		FM 10	FM 15	FM 20	FM 25	FM 35	FM 50	FM 70	FM 100
Kg	kg.	600	850	1450	1600	2000	2800	3650	4500
A	mm.	550	715	915	1050	1200	1360	1500	1550
B	mm.	580	690	770	810	880	1050	1150	1250
C	mm.	450	550	660	660	700	800	950	1200
D	mm.	325	425	460	460	540	640	740	1050
	mm.	140	200	200	200	200	250	250	250

SC SERIES

- DIAPHRAGMS PILE CRUSHER
- SCAPITOZZATORE PER DIAFRAMMI
- EMINCEUR A BETON
- CORTADORA DE PILOTES PARA DIAFRAGMAS
- ENTHAUPTER FUNDATIONSPFÄHLEN

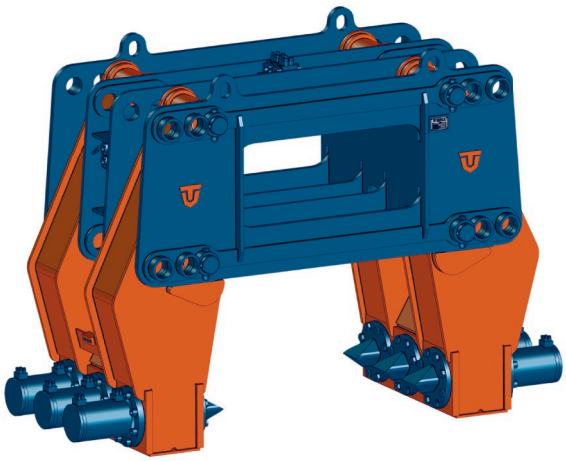

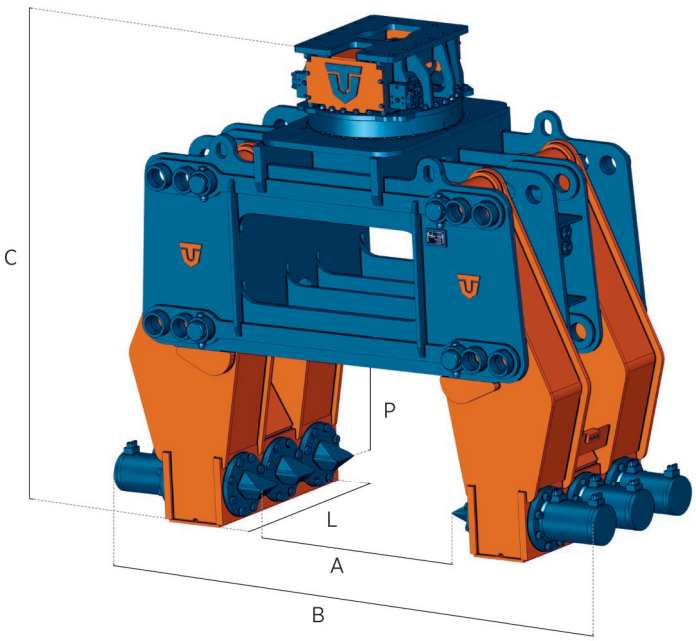

		SC 45	SC 45R*
	kg.	4650	5300
A	mm.	1000 / 1200 / 1500	1000 / 1200 / 1500
B	mm.	2650 / 2850 / 3150	2650 / 2850 / 3150
C	mm.	1900	2300
L	mm.	950	950
P	mm.	700	700
N°	n.	6	6
max	bar	350	350
	l/min.	200	200
max	bar	/	140
	l/min.	/	20 / 40**

*Model equipped with continuous hydraulic 360° rotation / *Modello fornito con rotazione idraulica continua a 360°*
*Modèle équipé de rotation hydraulique à 360° en continu / *Modelo entregado con rotación hidràulica continua a 360°*
*Modell ausgestattet mit hydraulischer kontinuierliche 360° Drehvorrichtung
**Double motor / **Doppio motore / **Double moteur / **Doble motor / **Doppelmotor

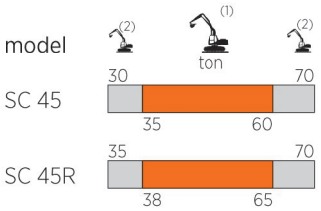

(1) Optimum excavator-equipment combination
Accoppiamento escavatore-attrezzatura ottimale
Couplage pelle-équipement optimal
Acoplamiento excavadora-implemento optimal
Optimale Bagger-Ausrüstung Kombination

(2) Possible excavator-equipment combination
Accoppiamento escavatore-attrezzatura possibile
Couplage pelle-équipement possible
Acoplamiento excavadora-implemento posible
Mögliche Bagger-Ausrüstung Kombination

SP SERIES

- MODULAR PILE BREAKERS
- SCAPITOZZATORE MODULARE PER PALI
- BROYEUR MODULAIRE À POTEAUX
- DESCABEZADOR MODULAR DE PILOTES
- MODULAR PFAHLBRECHER FÜR FUNDATIONSPFAHLEN

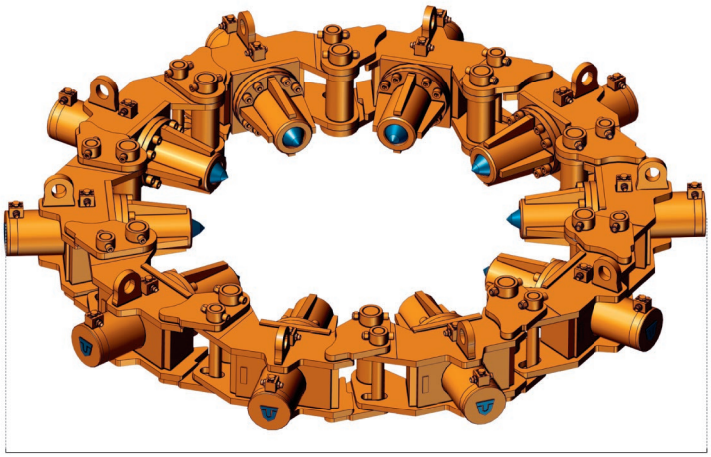

A

		SP 07	SP 08	SP 09	SP 10	SP 11
	kg.	2325	2655	2990	3320	3655
A	mm.	2300	2500	2700	2900	3100
ø	mm.	450-600	650-800	850-1000	1050-1200	1250-1400
	mm.	210	210	210	210	210
N°	n°	7	8	9	10	11
max	bar	350	350	350	350	350
	l/min.	180	200	220	250	270

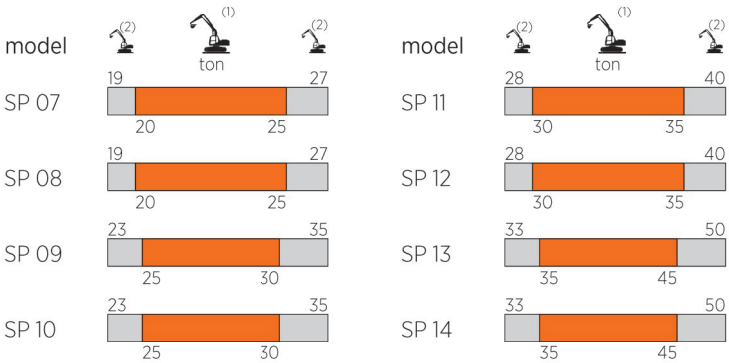

(1) Optimum excavator-equipment combination
Accoppiamento escavatore-attrezzatura ottimale
Couplage pelle-équipement optimal
Acoplamiento excavadora-implemento optimal
Optimale Bagger-Ausrüstung Kombination

(2) Possible excavator-equipment combination
Accoppiamento escavatore-attrezzatura possibile
Couplage pelle-équipement possible
Acoplamiento excavadora-implemento posible
Mögliche Bagger-Ausrüstung Kombination

		SP 12	SP 13	SP 14
	kg.	3985	4320	4650
A	mm.	3300	3500	3700
ø	mm.	1450-1600	1650-1800	1850-2000
	mm.	210	210	210
N°	n°	12	13	14
max	bar	350	350	350
	l/min.	300	320	350

SQ SERIES

- PILE BREAKERS
- SCAPITOZZATORE PER PALI
- BROYEUR À POTEAUX
- DESCABEZADOR DE PILOTES
- PFAHLBRECHER FÜR FUNDATIONSPFAHLEN

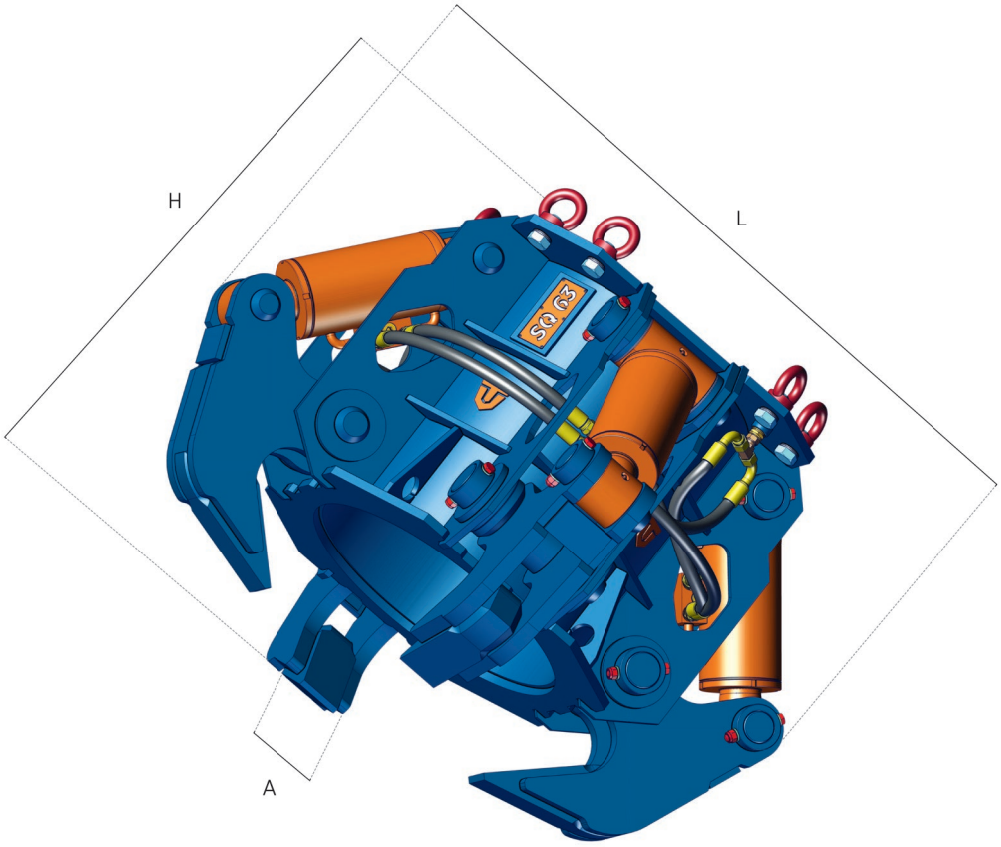

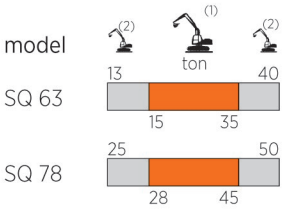

(1) Optimum excavator-equipment combination
Accoppiamento escavatore-attrezzatura ottimale
Couplage pelle-équipement optimal
Acoplamiento excavadora-implemento optimal
Optimale Bagger-Ausrüstung Kombination

(2) Possible excavator-equipment combination
Accoppiamento escavatore-attrezzatura possibile
Couplage pelle-équipement possible
Acoplamiento excavadora-implemento posible
Mögliche Bagger-Ausrüstung Kombination

		SQ 63	SQ 78
Kg	kg.	1375	2720
⌀	mm.	300 - 600	600 - 750
L	mm.	1600	2000
H	mm.	1000	1280
A	mm.	170	210
N°	n°	4	4
max	bar	320	320
	l/min.	200 / 250	200 / 250

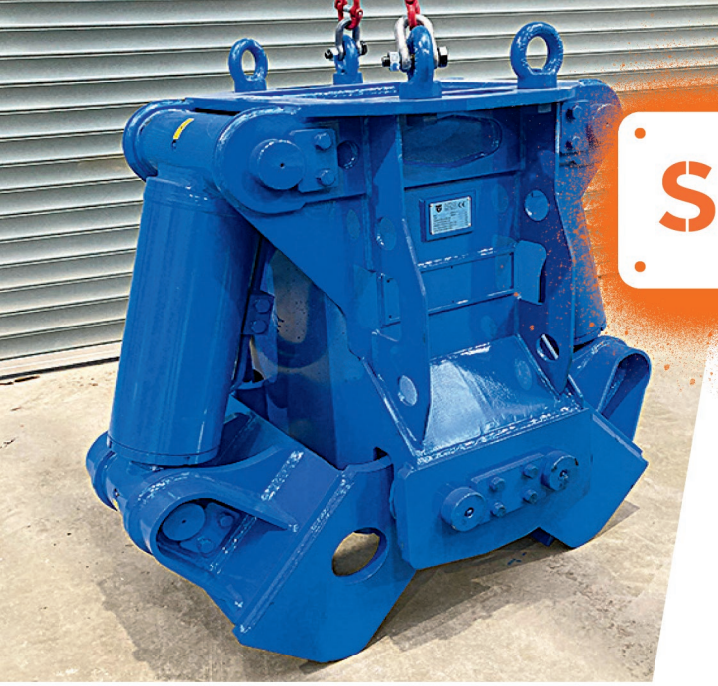

SR SERIES

- PILE BREAKERS
- SCAPITOZZATORE PER PALI
- BROYEUR À POTEAUX
- DESCABEZADOR DE PILOTES
- PFAHLBRECHER FÜR FUNDATIONSPFAHLEN

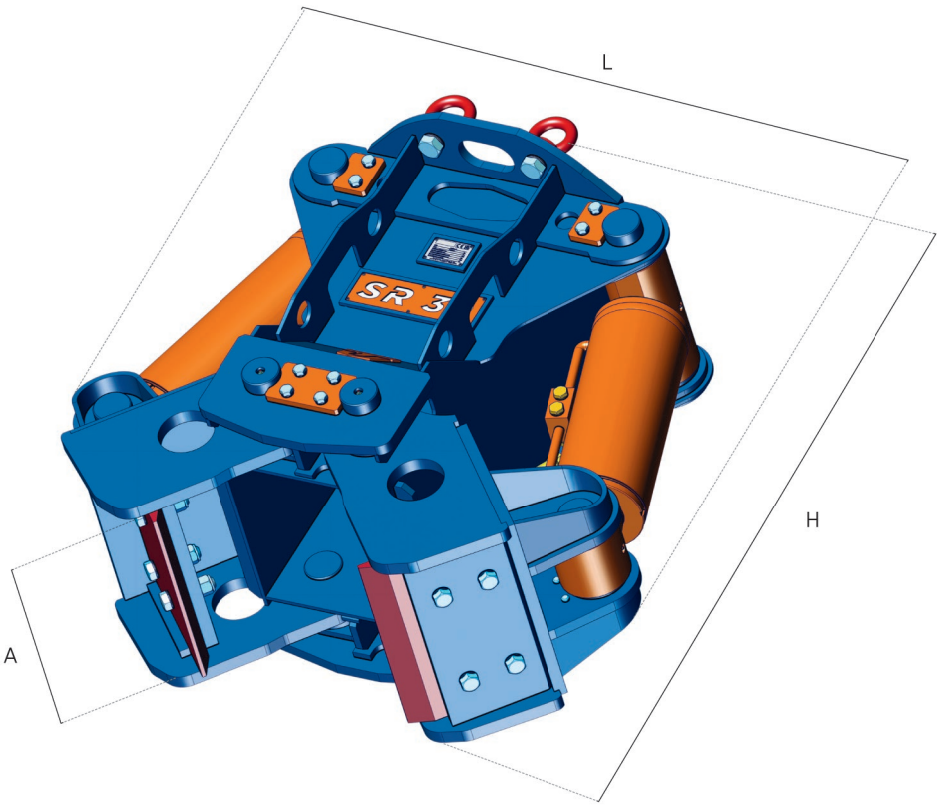

NEW PRODUCT

		SR 39
	kg.	1020
⌀ max	mm.	350
L	mm.	1270
H	mm.	1120
A	mm.	460
N°	n°	2
max	bar	320
	l/min.	200 / 250

SolidWorks Manufacturing Network Partner

HARDOX® WEAR PLATE

HARDOX® IN MY BODY

model	(2)	(1) ton	(2)
SR 39	8 – 10	10 – 30	30 – 35

(1) Optimum excavator-equipment combination
Accoppiamento escavatore-attrezzatura ottimale
Couplage pelle-équipement optimal
Acoplamiento excavadora-implemento optimal
Optimale Bagger-Ausrüstung Kombination

(2) Possible excavator-equipment combination
Accoppiamento escavatore-attrezzatura possibile
Couplage pelle-équipement possible
Acoplamiento excavadora-implemento posible
Mögliche Bagger-Ausrüstung Kombination

CS SERIES

- MARILYN SHEAR
- CESOIA MARILYN
- CISAILLE MARILYN
- CIZALLA PARA HIERRO MARILYN
- METALLSCHERE MARILYN

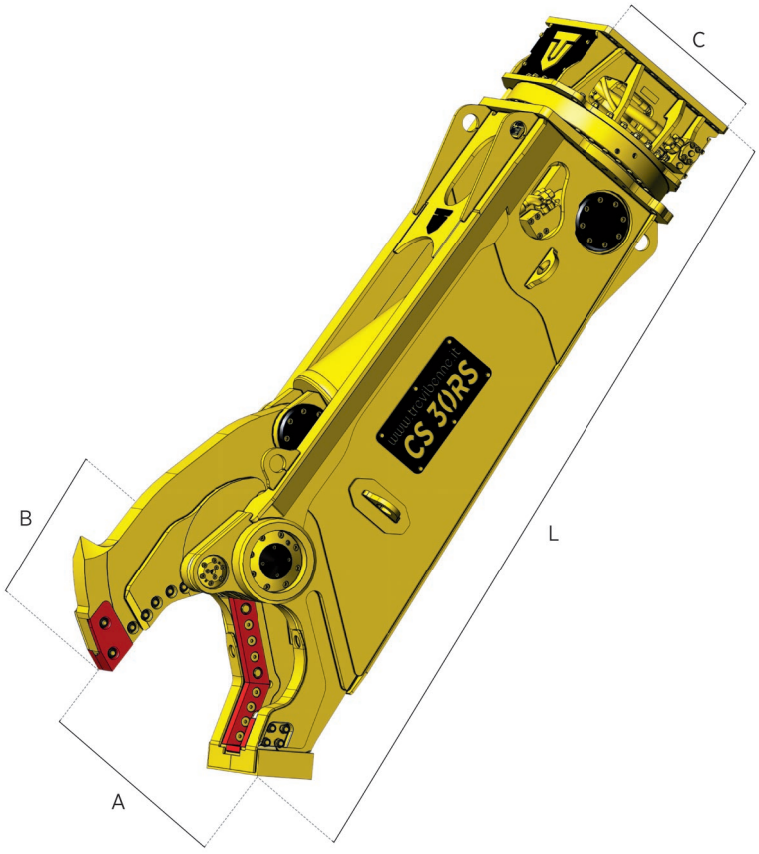

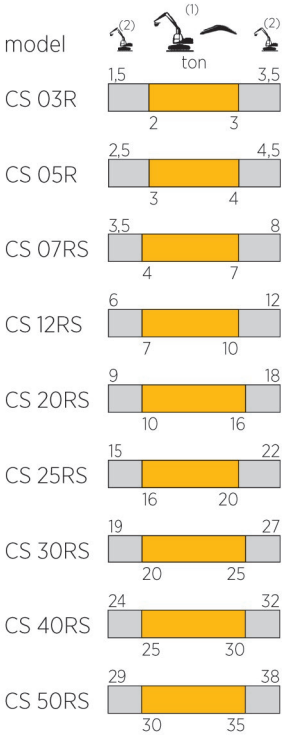

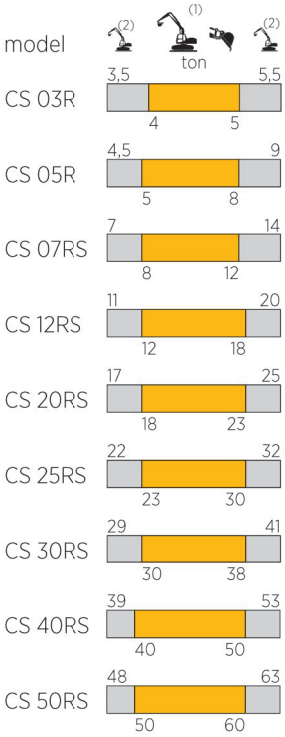

		CS 03R	CS 05R	CS 07RS	CS 12RS	CS 20RS	CS 25RS	CS 30RS	CS 40RS	CS 50RS
	kg.	300	465	880	1180	2050	2650	3000	4030	4800
*	kg.	230	360	630	930	1650	2250	2600	3440	4210
A	mm.	265	335	405	465	530	595	620	660	725
B	mm.	230	320	370	385	445	505	545	610	675
C	mm.	380	460	570	570	715	715	715	865	865
L	mm.	1330	1725	2180	2300	2660	2950	3130	3420	3660
max	bar	280	320	320	350	350	350	350	350	350
	l/min.	80 / 100	80 / 150	100 / 150	150 / 250	180 / 250	200 / 300	200 / 300	300 / 400	350 / 450
max	bar	120	140	140	140	140	140	140	140	140
	l/min.	5	5	5	15 / 30**	20 / 40**	25 / 50**	25 / 50**	25 / 50**	25 / 50**
		/	/	/	/	/	/	/	/	√

* Model weight without rotation / ** Peso modello senza rotazione* / * Poids du modèle sans rotation / ** Peso del modelo sin rotación* / * Modellgewicht ohne Drehung
**Double motor / ***Doppio motore* / **Double moteur / ***Doble motor* / ***Doppelmotor*

model	(2)	(1) ton	(2)
CS 55RS	33	35 – 40	43
CS 70RS	43	45 – 65	68
CS 100RS	60	70 – 90	100
CS 140RS	85	90 – 110	120
CS 160RS	100	110 – 140	150
CS 180RS	110	120 – 150	160
CS 200RS	125	150 – 190	210

model	(2)	(1) ton	(2)
CS 55RS	58	60 – 70	73
CS 70RS	73	75 – 100	105
CS 100RS	105	120 – 150	165
CS 140RS	125	140 – 170	185
CS 160RS	125	160 – 210	225
CS 180RS	155	170 – 220	235
CS 200RS	180	200 – 280	310

(1) Optimum excavator-equipment combination
Accoppiamento escavatore-attrezzatura ottimale
Couplage pelle-équipement optimal
Acoplamiento excavadora-implemento optimal
Optimale Bagger-Ausrüstung Kombination

(2) Possible excavator-equipment combination
Accoppiamento escavatore-attrezzatura possibile
Couplage pelle-équipement possible
Acoplamiento excavadora-implemento posible
Mögliche Bagger-Ausrüstung Kombination

UPDATED

		CS 55RS	CS 70RS	CS 100RS	CS 140RS	CS 160RS	CS 180RS	CS 200RS
	kg.	6200	7900	10600	14200	16700	17900	19500
*		5200	6510	8480	12080	14110	14690	16290
A	mm.	795	845	930	1080	1100	1100	1180
B	mm.	690	710	960	1015	1080	1080	1130
C	mm.	1000	1100	1400	1400	1325	1325	1750
L	mm.	3905	4190	4430	5140	5440	5565	5580
max	bar	350	350	350	350	350	350	350
	l/min.	400 / 500	450 / 600	500 / 800	500 / 800	800 / 1000	800 / 1000	900 / 1200
max	bar	140	140	140	140	250	250	250
	l/min.	25 / 50**	70**	80**	80**	80**	80**	80**
		√	√	√	√	√	√	√

* Model weight without rotation / ** Peso modello senza rotazione* / * Poids du modèle sans rotation / ** Peso del modelo sin rotación* / * Modellgewicht ohne Drehung
**Double motor / ***Doppio motore* / **Double moteur / ***Doble motor* / ***Doppelmotor*

PMZ SERIES

- DEMOLITION / SORTING GRAB
- PINZA DEMOLITRICE / SELEZIONATRICE
- PINCE DE TRI
- PINZA DE DEMOLICCIÓN / SELECCIÓN
- ABBRUCH / HANDLING GREIFER

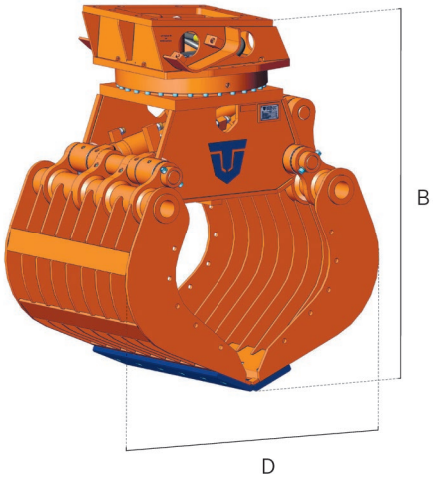

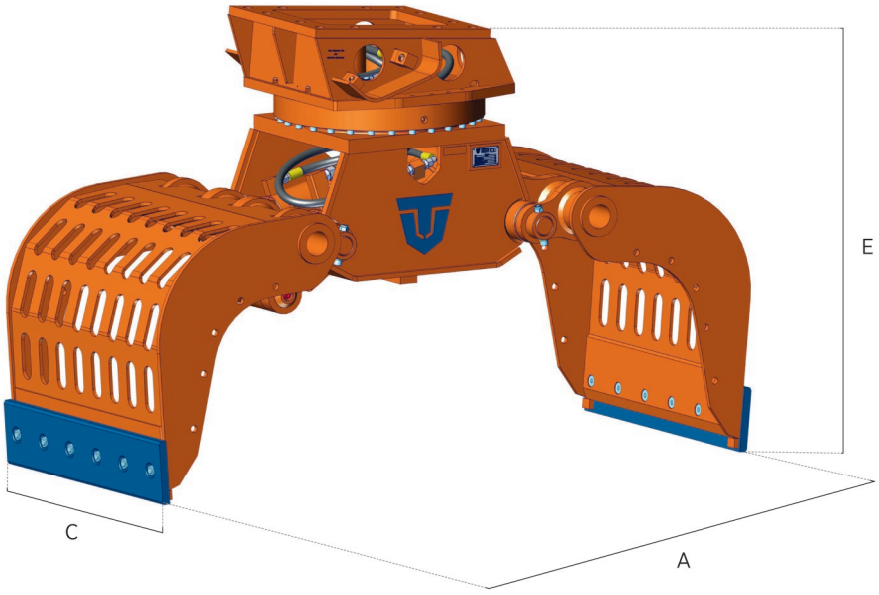

NEW PRODUCT

		PMZ 02	PMZ 03	PMZ 05	PMZ 08	PMZ 09	PMZ 10	PMZ 12
	kg.	140*/ 140**	240* / 245**	405*/ 425**	445*/ 465**	840*/ 890**	970*/ 1060**	1040*/ 1140**
A	mm.	800	1160	1400	1545	1760	1950	1950
B	mm.	745	900	1075	1170	1340	1490	1490
C	mm.	450	500	600	700	800	800	920
D	mm.	550	790	875	930	1070	1180	1180
E	mm.	740	810	960	1000	1135	1250	1250
N°	n°	1	1	1	1	1	2	2
Cap. SAE	m^3	0,1	0,15	0,2	0,25	0,4	0,5	0,6
max	bar	210	250	300	300	320	350	350
	l/min.	20	25	40	50	100	120	120
max	bar	120	120	140	140	210	210	210
	l/min.	3	3	5	5	10 / 20***	10 / 20***	10 / 20***

*PMZ C version standard with closed grapple shells / **PMZ versione C standard a chele chiuse* / *PMZ version C standard avec mâchoires à tôles ajourées
**PMZ versión C estándar garras cerradas* / *PMZ Version C Standard mit geschlossenen Scheren.
**PMZ S version on request with grapple shells with ribs / ***PMZ versione S su richiesta con chele a stecche* / **PMZ version S sur demande avec mâchoires grillées
***PMZ versión S bajo solicitud garras con rejas* / **PMZ Version S auf Anfrage mit Stange-Scheren.
***Double motor / ****Doppio motore* / ***Double moteur / ****Doble motor* / ***Doppelmotor

model	(2)	(1) ton	(2)
PMZ 02	2	2,5 – 3,5	4
PMZ 03	3	3,5 – 4,5	5
PMZ 05	4	4,5 – 6	6,5
PMZ 08	5	6 – 10	11
PMZ 09	8,5	10 – 15	16
PMZ 10	12	13 – 18	19
PMZ 12	14	15 – 21	22

model	(2)	(1) ton	(2)
PMZ 15	16	17 – 28	29
PMZ 20	23	24 – 35	36
PMZ 25	27	28 – 45	47
PMZ 30	34	35 – 50	52
PMZ 40	43	45 – 65	67
PMZ 50	48	50 – 75	78

(1) Optimum excavator-equipment combination
Accoppiamento escavatore-attrezzatura ottimale
Couplage pelle-équipement optimal
Acoplamiento excavadora-implemento optimal
Optimale Bagger-Ausrüstung Kombination

(2) Possible excavator-equipment combination
Accoppiamento escavatore-attrezzatura possibile
Couplage pelle-équipement possible
Acoplamiento excavadora-implemento posible
Mögliche Bagger-Ausrüstung Kombination

SolidWorks Manufacturing Network Partner

HARDOX® WEAR PLATE

HARDOX® IN MY BODY

NEW PRODUCT

		PMZ 15	PMZ 20	PMZ 25	PMZ 30	PMZ 40	PMZ 50
Kg	kg.	1530*/ 1655**	1890*/ 2030**	2480*/ 2715**	2790*/ 3480**	3910*/ 4400**	4220*/ 4850**
A	mm.	2120	2400	2420	2800	2850	3050
B	mm.	1615	1735	1915	2130	2165	2280
C	mm.	1020	1205	1205	1500	1500	1650
D	mm.	1310	1360	1385	1540	1780	1860
E	mm.	1405	1450	1660	1750	1880	1935
N°	n°	2	2	2	2	2	2
Cap. SAE	m^3	0,8	0,95	1,0	1,3	1,5	1,8
max	bar	350	350	350	350	350	350
	l/min.	170	170	200	200	250	250
max	bar	210	210	210	210	250	250
	l/min.	10 / 20***	15 / 30***	15 / 30***	15 / 30***	15 / 30***	15 / 30***

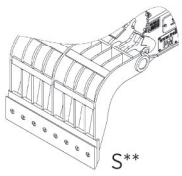

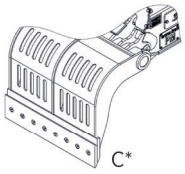

*PMZ C version standard with closed grapple shells / **PMZ versione C standard a chele chiuse* / *PMZ version C standard avec mâchoires à tôles ajourées
**PMZ versión C estándar garras cerradas* / *PMZ Version C Standard mit geschlossenen Scheren.
**PMZ S version on request with grapple shells with ribs / ***PMZ versione S su richiesta con chele a stecche* / **PMZ version S sur demande avec mâchoires grillées
***PMZ versión S bajo solicitud garras con rejas* / **PMZ Version S auf Anfrage mit Stange-Scheren.
***Double motor / ****Doppio motore* / ***Double moteur / ****Doble motor* / ***Doppelmotor

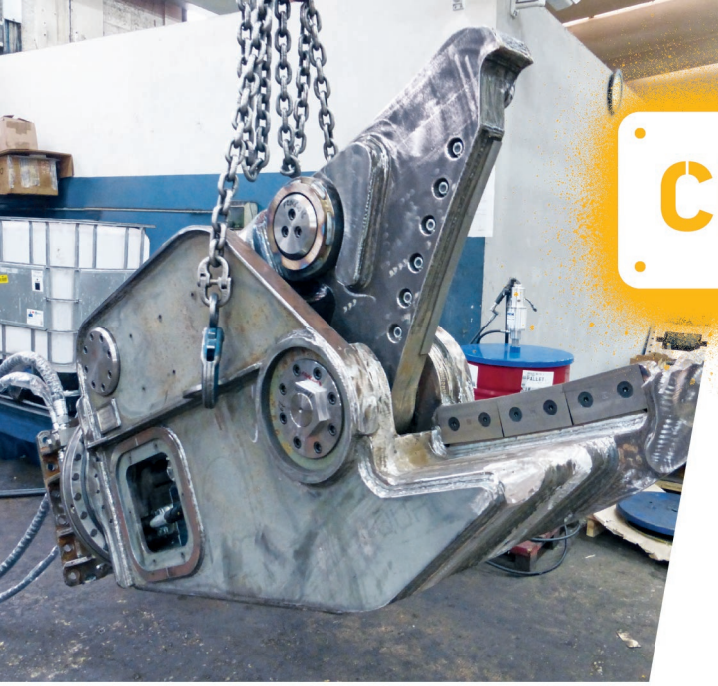

CD SERIES

- CAR DISMANTLER
- PINZA ESTRATTRICE
- DÉSASSEMBLEUR DE VOITURE
- PINZA EXTRACTORA
- ABBAUZANGE

		CD 15
Kg	kg.	1520
A	mm.	655
B	mm.	2075
C	mm.	130
D	mm.	455
max	bar	350
	l/min.	180 / 250
max	bar	140
	l/min.	20 / 40*

*Double motor / *Doppio motore / *Double moteur
*Doble motor / *Doppelmotor

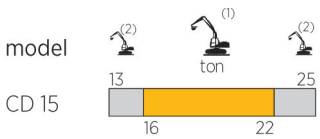

(1) Optimum excavator-equipment combination
Accoppiamento escavatore-attrezzatura ottimale
Couplage pelle-équipement optimal
Acoplamiento excavadora-implemento optimal
Optimale Bagger-Ausrüstung Kombination

(2) Possible excavator-equipment combination
Accoppiamento escavatore-attrezzatura possibile
Couplage pelle-équipement possible
Acoplamiento excavadora-implemento posible
Mögliche Bagger-Ausrüstung Kombination

PM SERIES

- HANDLING GRAB
- PINZA MOVIMENTATRICE
- PINCE DE MANUTENTION
- PINZA DE MANIPULACION
- STEINGREIFER

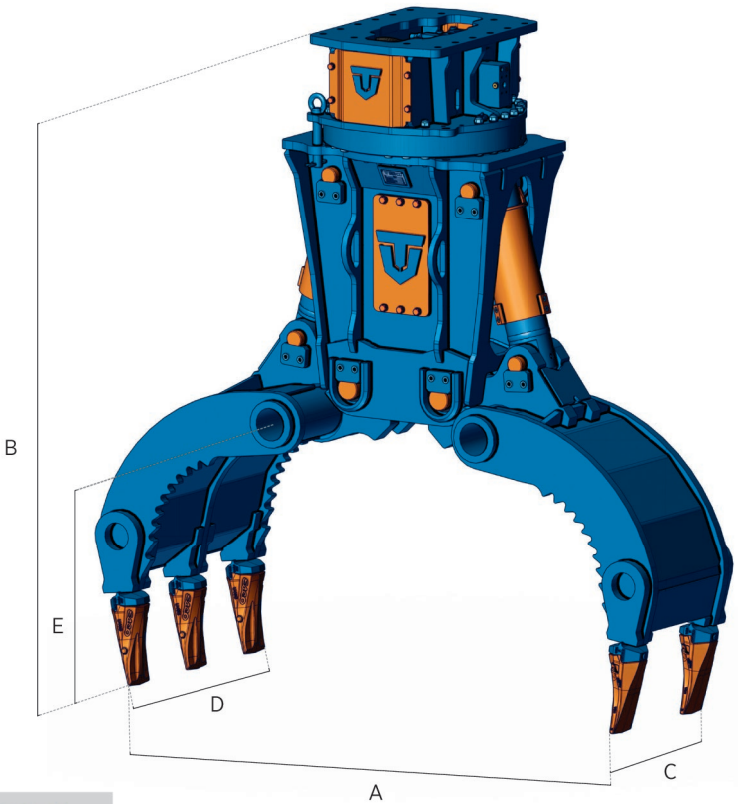

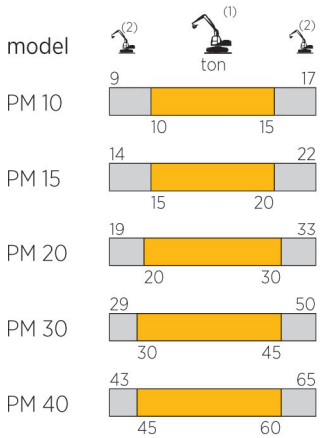

(1) Optimum excavator-equipment combination
Accoppiamento escavatore-attrezzatura ottimale
Couplage pelle-équipement optimal
Acoplamiento excavadora-implemento optimal
Optimale Bagger-Ausrüstung Kombination

(2) Possible excavator-equipment combination
Accoppiamento escavatore-attrezzatura possibile
Couplage pelle-équipement possible
Acoplamiento excavadora-implemento posible
Mögliche Bagger-Ausrüstung Kombination

		PM 10	PM 15	PM 20	PM 30	PM 40
Kg	kg.	700	1360	2230	3710	4900
A	mm.	920	1570	1750	2180	2570
B	mm.	1870	2020	2200	2800	3070
C	mm.	360	400	530	630	790
D	mm.	550	710	810	980	1320
E	mm.	800	800	850	1100	1420
Cap. SAE	m^3	0,4	0,6	0,9	1	1
max	bar	320	350	350	350	350
	l/min.	100 / 120	100 / 200	180 / 250	200 / 300	250 / 350
max	bar	140	140	140	140	140
	l/min.	15 / 30*	20 / 40*	20 / 40*	25 / 50*	25 / 50*

*Double motor / *Doppio motore / *Double moteur / *Doble motor / *Doppelmotor

BVR SERIES

- SCREENING BUCKET
- BENNA VAGLIATRICE
- GODET CRIBLE
- CUCHARA CRIBADORA
- SIEBLÖFFEL

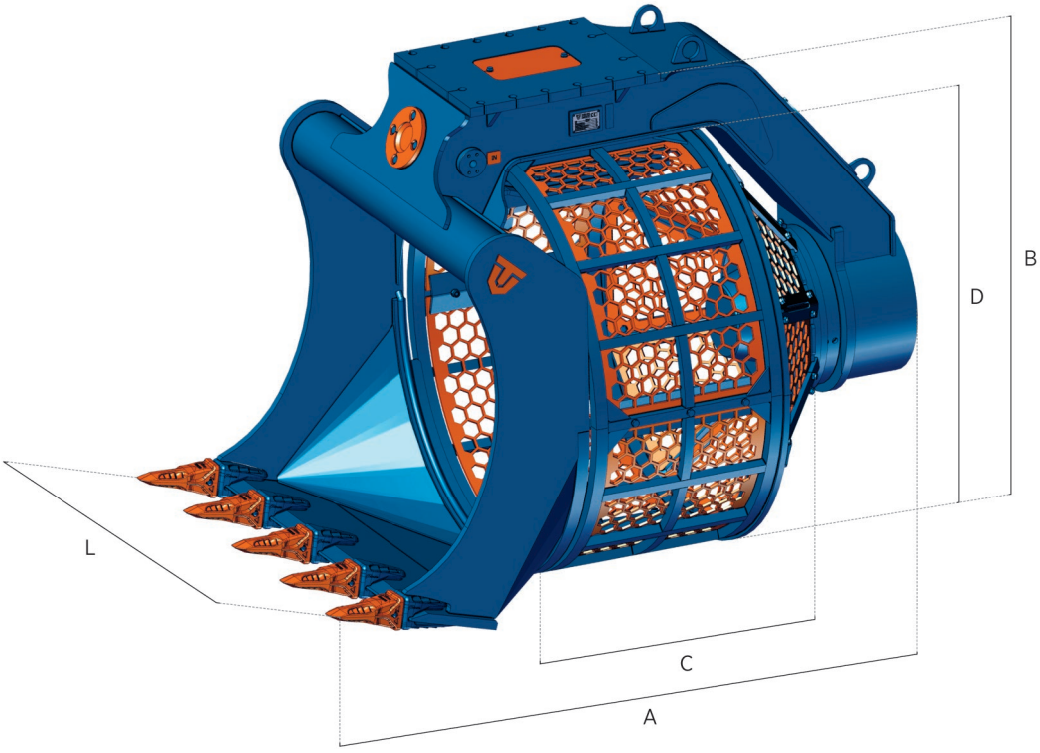

		BVR 05*	BVR 07	BVR 08	BVR 09	BVR 12e	BVR 14e
	kg.	110	250	350	690	1320	1570
A	mm.	740	1070	1175	1480	1950	2190
B	mm.	630	805	930	1055	1460	1650
C	mm.	320	445	515	690	790	925
D	mm.	500	640	750	840	1170	1340
L	mm.	520	700	800	900	1200	1400
Cap. SAE	m^3	0,2	0,3	0,5	0,7	1,3	1,7
	m^3	0,08	0,2	0,3	0,4	0,75	0,9
	bar	100 / 120	100 / 120	100 / 120	100 / 120	200 / 220	200 / 220
	l/min.	20 / 30	30 / 50	30 / 50	50 / 70	40 / 80	40 / 80
	rpm	24 / 32	18 / 24	18 / 24	18 / 24	18 / 35	18 / 35

*BVR 05 model is to be considered without teeth / **Il modello BVR 05 è fornito senza denti* / *Le modèle BVR 05 est fourni sans dents
**El modelo BVR 05 se suministra sin dientes* / *Das Modell BVR 05 wird ohne Zähne geliefert

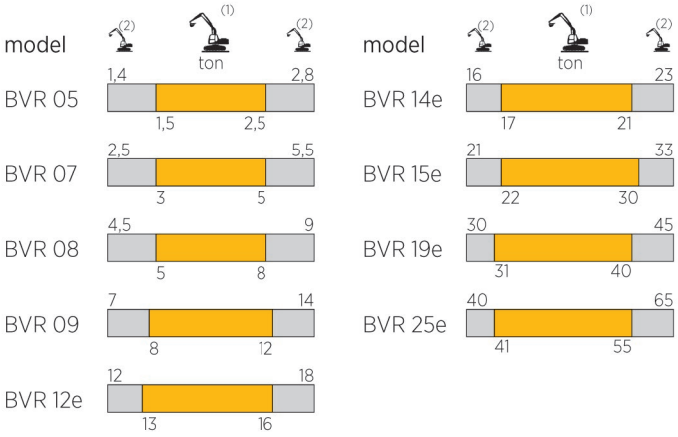

(1) Optimum excavator-equipment combination
Accoppiamento escavatore-attrezzatura ottimale
Couplage pelle-équipement optimal
Acoplamiento excavadora-implemento optimal
Optimale Bagger-Ausrüstung Kombination

(2) Possible excavator-equipment combination
Accoppiamento escavatore-attrezzatura possibile
Couplage pelle-équipement possible
Acoplamiento excavadora-implemento posible
Mögliche Bagger-Ausrüstung Kombination

		BVR 15e	BVR 19e	BVR 25e
	kg.	1810	2550	4900
A	mm.	2250	2600	2950
B	mm.	1890	2000	2410
C	mm.	980	1040	1360
D	mm.	1560	1700	2000
L	mm.	1600	1750	2115
Cap. SAE	m^3	2,1	2,8	5,3
	m^3	1,1	1,5	2,7
	bar	200 / 220	200 / 220	200 / 220
	l/min.	40 / 80	40 / 80	40 / 80
	rpm	18 / 35	18 / 35	18 / 27

SolidWorks Manufacturing Network Partner

HARDOX® WEAR PLATE

HARDOX® IN MY BODY

WR SERIES

- TREE SHEAR
- PINZA ABBATTITRICE
- TÊTE SÉCATEUR
- PINZA PARA DEFORESTACIÓN
- BAUMSCHERE

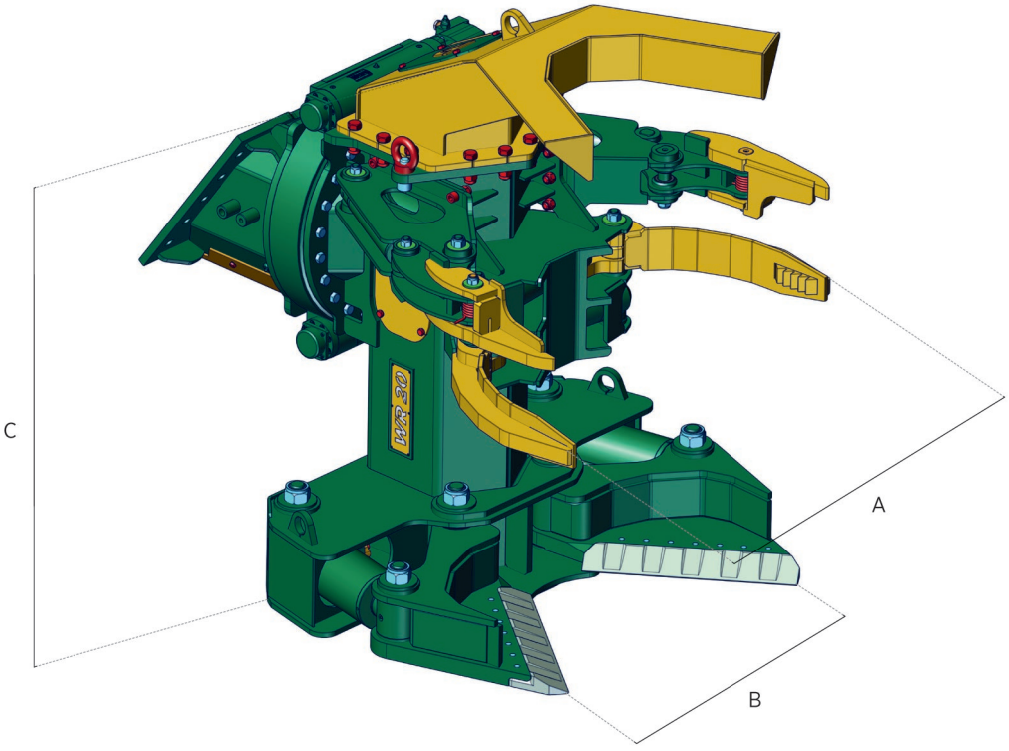

		WR 10		WR 15		WR 20	
	kg.	1150	100	1455	100	2050	175
A	mm.	950		950		1210	
B	mm.	760		900		1010	
C	mm.	1480		1620		1900	
Ø max	mm.	400		500		550	
* max	kg.	500		900		1000	
max	bar	340		340		340	
	l/min.	80		100		150	
max	bar	175		175		175	
	l/min.	40 / 80**		40 / 80**		40 / 80**	

*Movable load max / *Carico movimentabile max / *Charge admissible max / *Capacidad màxima de carga manejables / *Bewegliches Laden max
**Double motor / **Doppio motore / **Double moteur / **Doble motor / **Doppelmotor

model	(2)	(1) ton	(2)
WR 10	11 – 12	12 – 16	16 – 18
WR 15	16 – 17	17 – 22	22 – 24
WR 20	21 – 23	23 – 30	30 – 35

(1) Optimum excavator-equipment combination
Accoppiamento escavatore-attrezzatura ottimale
Couplage pelle-équipement optimal
Acoplamiento excavadora-implemento optimal
Optimale Bagger-Ausrüstung Kombination

(2) Possible excavator-equipment combination
Accoppiamento escavatore-attrezzatura possibile
Couplage pelle-équipement possible
Acoplamiento excavadora-implemento posible
Mögliche Bagger-Ausrüstung Kombination

SolidWorks Manufacturing Network Partner

HARDOX® WEAR PLATE

HARDOX® IN MY BODY

WL SERIES

- TREE SHEAR
- PINZA ABBATTITRICE
- TÊTE SÉCATEUR
- PINZA PARA DEFORESTACIÓN
- BAUMSCHERE

The upper accumulator and 2 x 90° twin cylinder slewing system are available as options.

La branchia di accumulo e il sistema di oscillazione 90° + 90° sono disponbili come optional.

La mâchoire d'accumulation et le système d'oscillation 90° + 90° sont disponibles comme options.

La branquia de acumulacion y el sistema de oscilación 90° + 90° estan disposnibles como opción.

Die Akkumulationskieme und das 90° + 90° -Oszillationssystem sind optional.

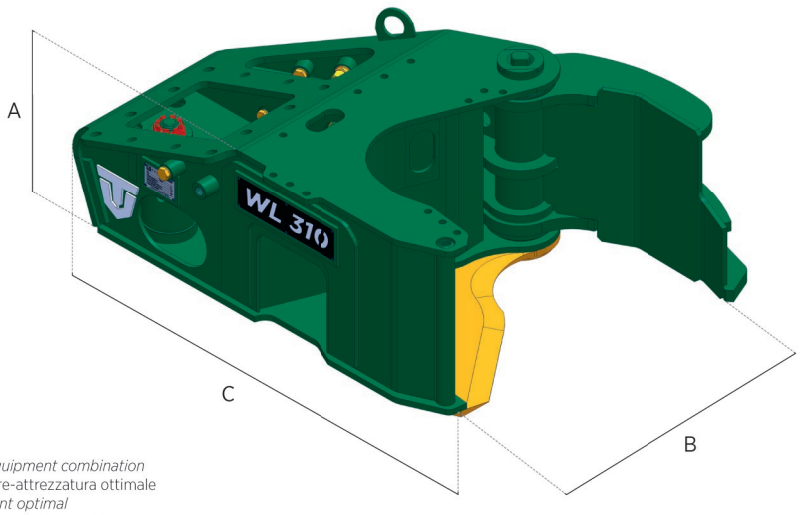

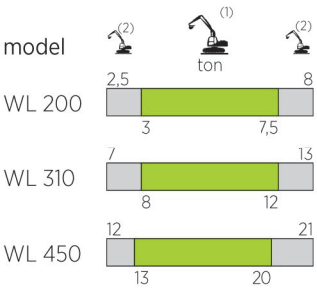

(1) Optimum excavator-equipment combination
Accoppiamento escavatore-attrezzatura ottimale
Couplage pelle-équipement optimal
Acoplamiento excavadora-implemento optimal
Optimale Bagger-Ausrüstung Kombination

(2) Possible excavator-equipment combination
Accoppiamento escavatore-attrezzatura possibile
Couplage pelle-équipement possible
Acoplamiento excavadora-implemento posible
Mögliche Bagger-Ausrüstung Kombination

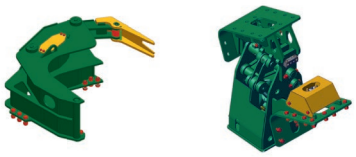

optional

		WL 200			WL 310			WL 450		
	kg.	240	*	*	425	105	*	1270	*	*
A	mm.	340			430			640		
B	mm.	560			650			965		
C	mm.	900			1020			1510		
** max	t.	300			400			650		
Ø min.	mm.	50			50			90		
Ø max	mm.	200			310			450		
max	bar	250			300			340		
	l/min.	40 / 80			80 / 100			200 / 300		

*Available on request / **Disponibile su richiesta* / *Disponible sur demande / **Disponible a peticiòn* / *Verfugbar auf Anfrage
**Movable load max / ***Carico movimentabile max* / **Charge admissible max / ***Capacidad màxima de carga manejables* / **Bewegliches Laden max

WS SERIES

- WOOD SPLITTER
- PINZA SPACCALEGNA
- PINCE COUPE-BOIS
- PINZA SEPARADORA DE MADERA
- HOLZ-SPALTER GREIFER

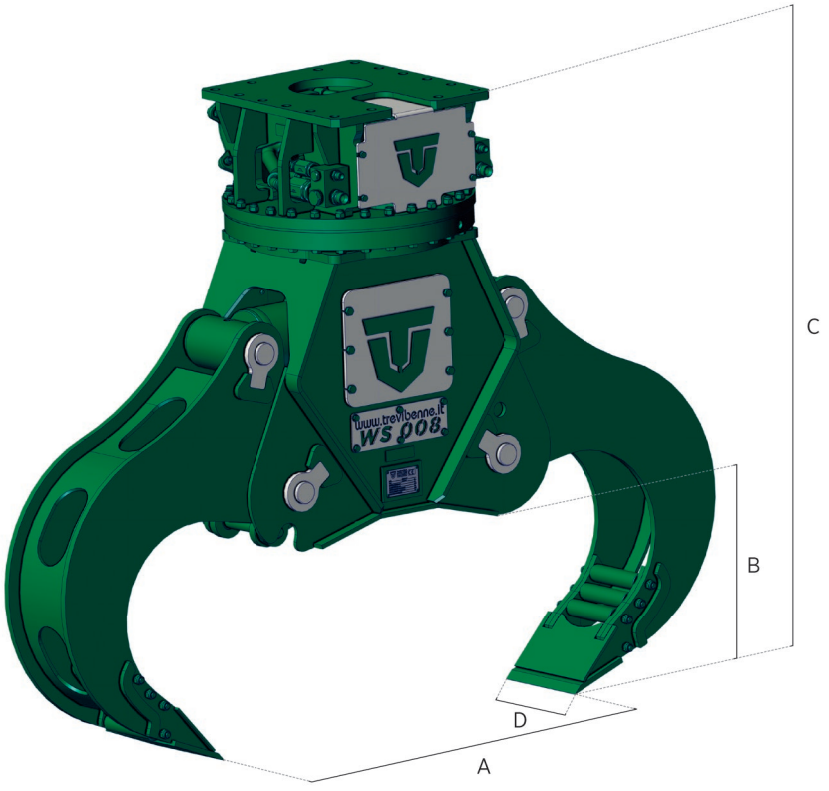

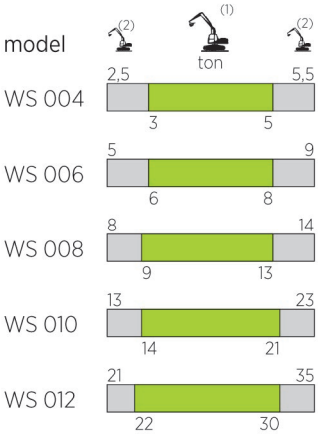

(1) Optimum excavator-equipment combination
Accoppiamento escavatore-attrezzatura ottimale
Couplage pelle-équipement optimal
Acoplamiento excavadora-implemento optimal
Optimale Bagger-Ausrüstung Kombination

(2) Possible excavator-equipment combination
Accoppiamento escavatore-attrezzatura possibile
Couplage pelle-équipement possible
Acoplamiento excavadora-implemento posible
Mögliche Bagger-Ausrüstung Kombination

		WS 004	WS 006	WS 008	WS 010	WS 012
	kg.	200	350	660	1150	2370
*	kg.	135	250	480	970	2030
A	mm.	600	800	1000	1400	1760
B	mm.	300	400	500	690	875
C	mm.	990	1230	1455	1800	2255
D	mm.	150	200	250	300	400
max	bar	320	320	320	350	350
	l/min.	30 / 40	40 / 50	80 / 100	150 / 200	250 / 300
max	bar	120	120	140	140	140
	l/min.	3	5	15 / 30**	15 / 30**	20 / 40**

* Model weight without rotation / * *Peso modello senza rotazione* / * Poids du modèle sans rotation / * *Peso del modelo sin rotación* / * Modellgewicht ohne Drehung
**Double motor / ***Doppio motore* / **Double moteur / ***Doble motor* / **Doppelmotor

WE SERIES

- ROOT STUMP CUTTERS
- PINZA ESTRATTRICE CEPPI
- PINCE CROQUE SOUCHE
- PINZA EXTRACTOR DE CEPAS
- WURZELSTOCKSCHNEIDER

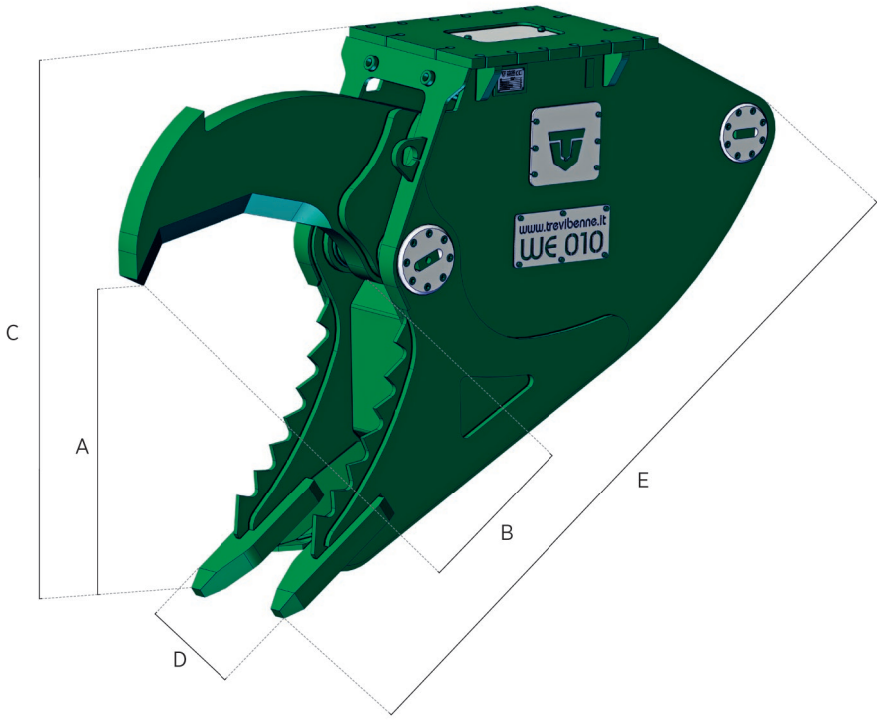

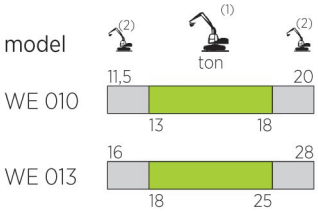

(1) Optimum excavator-equipment combination
Accoppiamento escavatore-attrezzatura ottimale
Couplage pelle-équipement optimal
Acoplamiento excavadora-implemento optimal
Optimale Bagger-Ausrüstung Kombination

(2) Possible excavator-equipment combination
Accoppiamento escavatore-attrezzatura possibile
Couplage pelle-équipement possible
Acoplamiento excavadora-implemento posible
Mögliche Bagger-Ausrüstung Kombination

		WE 010	WE 013
	kg.	1190	2240
A	mm.	980	1400
B	mm.	700	940
C	mm.	1500	1940
D	mm.	425	580
E	mm.	2120	2775
max	bar	350	350
	l/min.	150 / 200	200 / 250

HARDOX®
WEAR PLATE

Il materiale utilizzato per la costruzione della attrezzature da scavo, carico, demolizione, riciclaggio Trevi Benne è in prevalenza Hardox. L'Hardox è una lamiera che soddisfa le richieste più severe in tema di resistenza all'usura, saldabilità e abrasione. L'alta resistenza all'usura incrementa la vita in servizio delle attrezzature e dei loro componenti garantendone longevità e affidabilità.

The material used for the construction of Trevi Benne's excavation, loading, demolition and recycling equipment is mainly Hardox. Hardox is a plate that satisfies the most demanding requirements in terms of wear, weldability and abrasion. The high resistance to wear increases the service life of the equipment and its components guaranteeing longevity and reliability.

Le matériel le plus utilisé pour la construction des équipements de terrassement, de chargement, de démolition et de recyclage Trevi Benne est l'Hardox. L'Hardox est une tôle anti-usure qui satisfait les exigences les plus sévères en matière de résistance à l'usure, soudure et abrasion. La haute résistance à l'usure augmente la longévité des équipements en service et de leurs composants tout en garantissant leur fiabilité.

El material utilizado principalmente para la fabricación de los equipos de excavación, carga, demolición y reciclaje de Trevi Benne es el Hardox, un material antidesgaste que satisface las más severas exigencias en materia de resistencia al desgaste, la soldabilidad y la abrasión. Su alta resistencia al desgaste prolonga la vida de servicio de los equipos y de sus componentes garantizando longevidad y fiabilidad.

Das Material das für den Bau von der Anbaugeräte Trevi Benne für Bagger verwendet wird, ist hauptsächlich Hardox. Hardox ist eine Stahl das die besten Charakteristiken hat im Hinblick auf die Verschleißfestigkeit, Schweißarbeit und Resistenz gegen Abrieb. Die hohe Verschleißfestigkeit gewährleistet damit eine erhöhte Lebensdauer und Zuverlässigkeit der Anbaugeräte und Komponenten.

HARDOX® IN MY BODY

L'adesivo "HARDOX IN MY BODY" nella totalità dei prodotti Trevi Benne ne certifica la conformità con le direttive tecniche e di qualità dell'azienda svedese a testimonianza di un prodotto di grande qualità, indiscutibili performance e assoluta longevità.

The "HARDOX IN MY BODY" sticker on all Trevi Benne products to certify the conformity to the Swedish company's technical and quality standards and to indicate a product of great quality, unquestioned performance and maximum durability.

L'adhésif "HARDOX IN MY BODY" sur la totalité des produits Trevi Benne, en conformité aux directives techniques et à la qualité de la société suédoise, comme témoin d'un produit de grande qualité, aux performes indiscutables et de grande espérance de vie.

La adhesiva "HARDOX IN MY BODY" en la totalidad de productos Trevi Benne certifica la conformidad con las directivas técnicas y de la empresa sueca en testimonio de un producto de gran calidad, indiscutibles performance y absoluta longevidad.

Der Kleber "HARDOX in meinem Körper" in allen Trevi Benne Produkten Zertifiziert die Einhaltung der technischen Richtlinien und Qualität des schwedischen Unternehmens zur Herstellung eines Qualitätsprodukt mit hoher Leistung und absolute unbestreitbare Langlebigkeit.

Speed Valve

La valvola "moltiplicatrice di velocità" recupera e riutilizza l'olio in scarico. La presenza di questo circuito rigenerativo nella maggior parte delle attrezzature da demolizione Trevi Benne permette di ridurre notevolmente il tempo di chiusura delle ganasce in avvicinamento al materiale da frantumare.

The "speed multiplier" valve recovers and reuses the discharged oil. The presence of this regenerating circuit in most of the Trevi Benne demolition equipment allows the time required for closing the jaws when approaching the material to be crushed to be notably reduced.

Le multiplicateur de vitesse récupère et réutilise l'huile en sortie. Ce circuit régénéré est présent dans la plupart des équipements de démolition Trevi Benne et permet de réduire de façon importante le temps de fermeture des mâchoires.

La válvula "multiplicadora de velocidad" recupera y reutiliza el aceite de descarga. La presencia de este circuito regenerador en la mayor parte de los equipos de demolición Trevi Benne permite reducir notablemente el tiempo de cierre de las mandibulas al acercarse el material que se desea demoler.

Das Eilgangsventil "Geschwindigkeitsmultiplikator" verwendet das Rückflüssöl zur erhöhen der Geschwindigkeit der Schließvorgang. Das Vorhandensein dieses regenerativen Kreislaufs in meisten der Abbruchausrüstungen von Trevi Benne ergibt einen stark reduzierten Schließvorgang wenn kein Kraft sondern Geschwindigkeit gefragt ist.

SolidWorks Manufacturing Network Partner

Un intero reparto è dedicato alla ricerca, allo sviluppo e al perfezionamento tecnologico del prodotto dalla prima fase di disegno alla fase di spedizione all'utilizzatore finale. Con il programma di disegno "Solid Works" abbiamo superato i limiti e le restrizioni che la vista bidimensionale offriva ottenendo un'immagine tridimensionale dinamica del componente realizzato.

A whole department is dedicated to research, development and the technological perfection of the product from the first design stages up to when the product is sent to the final user. With the "Solid Works" drawing programme, we have overcome the limits and restrictions that two-dimensional views offered, succeeding a three-dimensional dynamic image of the component made.

Un service entier est dédié à la recherche, au développement et au perfectionnement technique du produit, du premier dessin technique à l'expédition au client . Avec un programme de dessin "Solid Works" nous avons dépassé nos limites ainsi que les restrictions que la vue bidimensionnelle offrait et nous avons réussi à obtenir la création de l' image du produit fini tridimensionnelle et dynamique.

Disponemos de toda una sección dedicada a la investigación, el desarrollo y el perfeccionamiento tecnológico del producto, desde la fase inicial de diseño hasta la fase de envío al usuario final. Con el programa de diseño "Solid Works", que nos permite superar los límites y las restricciones de la vista bidimensional obtenendo una imagen tridimensional dinámica del componente realizado.

Einer ganzen Abteilung ist die Forschung, Entwicklung und Verbesserung des Produktes seit der ersten Stufe des Designs bis an die Auslieferung am Endverbraucher gewidmet. Mit das Zeichnungsprogramms "Solid Works" haben wir die Beschränkungen der zweidimensionale Darstellung überwunden durch Benützung dynamischen dreidimensionalen Modelle der gezeichnete Produkten.

HD NEW INTERCHANGEABLE TEETH SYSTEM

Il sistema di denti intercambiabili utilizzati su diversi modelli delle attrezzature da demolizione Trevi Benne permette la rapida sostituzione di questi ultimi direttamente in cantiere evitando così di dover riportare le parti soggette ad usura, riducendo i costi di manutenzione e limitando di conseguenza il fermo macchina.

The system of interchangeable teeth used on various models of the Trevi Benne demolition equipment, allows quick replacement of the latter directly on the work site, hence avoiding having to take back the parts that are subject to wear, reducing maintenance costs and hence limiting machine downtime.

Le système de dents interchangeables utilisé sur differents modèles d'équipements de démolition Trevi Benne permet une substitution rapide en chantier évitant ainsi de reporter/ souder les parties sujettes à l'usure, réduisant les coûts de manutention et limitant ansi le temps d'immobilisation de la machine.

El sistema de dientes intercambiables utilizado en los distintos modelos de los equipos de demolición Trevi Benne permite sustituir estos últimos directamente en la obra sin tener que devolver las piezas sujetas a desgaste, lo que reduce los costes de mantenimiento limitando en consecuencia los periodos de parada de la máquina.

Das System der auswechselbaren Zähnen, was auf verschiedene Modelle von Trevi Benne Abbruchgeräten benutzt wird ermöglicht einen schnellen Austausch auf der Baustelle anstatt die Teile dem Verschleiß unterliegen Aufschweißen zu müssen, damit die Wartungskosten und Ausfallzeiten stark reduzieren werden können.

I pesi delle attrezzature descritti nel presente catalogo non includono la sella attacco.
Nella costante ricerca al perfezionamento tecnologico le caratteristiche di prodotto e specifiche possono variare senza obbligo di preavviso.

The weights of the equipment described in this catalogue do not include the attachment adapter plate.
In the constant search for technological improvement, the product characteristics and specifications can vary without any obligation to provide advance notice.

Le poid des équipements décrits dans le présent catalogue ne tient pas compte de la platine d'adaptation.
Dans la recherche constante d'une amélioration technologique, les caractéristiques et descriptions des produits peuvent varier sans préavis.

Los pesos de los equipos descritos en el presente catálogo no incluyen el cabezal de enganche.
En la búsqueda constante de mejoras tecnológicas, las características del producto y las especificaciones pueden variar sin obligación de preaviso.

Die beschriebenen Gewichte der Geräte in diesem Katalog sind exklusive der Adapterplatte.
Auf der ständigen Suche nach technologischen Verbesserungen sind die Produkteigenschaften und Spezifikationen können ohne Vorankündigung geändert werden.

Peso escavatore / Excavator weight
Poids de la pelle / Peso excavadora
Baggergewicht

Peso escavatore posto braccio
Excavator weight boom position
Poids machine montage place du bras
Peso excav. montaje en el brazo
Baggergewicht Montage Stiehl-Position

Peso escavatore posto benna
Excavator weight bucket position
Poids machine montage place du godet
Peso excav. montaje en el balancin
Baggergewicht Montage Löffel-Position

Portata olio escavatore
Excavator oil flow / Débit de la pelle
Caudal aceite de la excavadora
Foerdermenge Baggerhydraulik

Peso attrezzatura / Attachment weight
Poids outil / Peso implemento
Anbauteilgewicht

Pressione di esercizio escavatore
Excavator working pressure
Pression de service de la pelle
Presión de servicio de la excavadora
Bagger Hydraulikdruck

Pressione di esercizio rotazione
Rotation working pressure
Pression de service de la rotation
Presión de servicio rotación
Hydraulikdruck dreheinheit

Portata olio della rotazione
Rotation oil flow / Débit de la rotation
Caudal aceite rotación
Foerdermenge dreheinheit

Cilindro / Cylinder / Vérin
Cilindro / Zylinder

Giri al minuto / Round per minute
Tours pour minute / Revoluciones
por minuto / Drehungen pro minute

Produzione / Output / Production
Producción / Produktion

Diametro palo / Pile diameter
Diametre poteau / Diámetro de pilote
Pfahldiameter

Moduli / Modules / Modules
Módulos / Modulen

Drenaggio / Tank / Drainage
Drenaje / Drainage

Regolazione pezzatura / Size setting
Granulometrie / Regulación grosor
Eistellung korngroesse

Corsa cilindro / Cylinder stroke
Course du vérin / Recorrido cilindro
Zylinder Hubweg

Tondino di armatura / Rebar
Barre de renfort dans le béton
Barra de armadura / Rüstungsstab

72-192806_Rev.12

All names, products, photos, graphics, illustrations, the Trevi Benne brand, logo or anything else not expressly specified, are property of Trevi Benne Spa and are protected by copyright: No use and/or reproduction is permited without writen consent of Trevi Benne. All trademarks are property of their respective owners and have been used only as reference and to the owner's benefit, without violation of their applicable copyrights.

Tutti i nomi, i prodotti, le foto, le grafiche, le illustrazioni, il marchio Trevi Benne, il logo o quanto altro non espressamente specificato, sono proprietà di Trevi Benne Spa e sono protetti da copyright. Nessun utilizzo e/o riproduzioni sono autorizzati senza il consenso scritto da parte di Trevi Benne. Tutti i marchi riportati appartengono ai legittimi proprietari e sono stati utilizzati a puro scopo esemplificativo e a beneficio del posessore, senza alcun fine di violazione dei diritti di copyright vigenti.

Tous les noms, les produits, les graphiques, les illustrations, la marque Trevi Benne, le logo ou ce qui n'est pas expressément spécifié, sont de propriété de Trevi Benne et sont protégé par le copyright. Aucune utilisation et/ou reproduction sont autorisés sans l'accord écrite de Trevi Benne. Toutes les marques indiquées appartiennent aux légitimes propriétaires et elles ont étés utilisées à titre d'exemple et dans l'intérêt du possesseur, sans aucun but de violation des droits du copyright en cours.

TREVI BENNE S.p.A.
Via Bergoncino, 18
36025 Noventa Vicentina
(Vicenza) – Italy

T +39 0444 760773
F +39 0444 861182
E info@trevibenne.it
www.trevibenne.it

30 TH ANNIVERSARY 1992 2022

TÜV SÜD ISO 9001 Nº 501005936

TÜV SÜD IATF 16949 Nº 5010016306

EDA EUROPEAN DEMOLITION ASSOCIATION

NATIONAL DEMOLITION ASSOCIATION Making way

IDA Indian demolition association

www.trevibenne.it

KINSHOFER GROUP COMPANY

WE ARE DEMOLITION TREVIBENNE®